Einzelteilübersicht
Spare parts list
Liste des pièces détachées
Onderdelenoverzicht
Lista da piezas
Resumo de peça individual
Singoli componenti
Перечень деталей
零件概览

30°	31 011 2 x		35 031 3 x		36 921 9 x	120	38 546 3 x
	31 022 1 x		35 049 18 x		36 922 15 x		105 196 1 x
	31 058 3 x	30	35 063 4 x	120	36 924 4 x	180	119 753 2 x
30	31 061 1 x	60	35 065 1 x		36 950 15 x		143 234 2 x
45	31 330 1 x	90	35 066 2 x	60	36 952 1 x		144 262 5 x
	31 390 1 x		35 072 2 x		36 973 6 x		151 715 1 x
	31 391 1 x		35 073 8 x		37 237 16 x		155 901 3 x
	31 597 3 x	75	35 087 1 x		37 468 26 x		155 902 2 x
	31 771 1 x		35 088 1 x	180	37 527 1 x		158 962 1 x
	31 915 1 x		35 466 1 x		37 679 3 x		163 201 1 x
	31 918 1 x		35 945 4 x		37 858 1 x		167 983 1 x
15°	31 981 7 x		36 264 1 x		37 925 1 x		167 984 1 x
	31 982 29 x		36 293 12 x		37 926 3 x		167 985 2 x
	32 064 31 x	4	36 323 27 x		38 240 36 x		168 721 2 x
7,5°	32 071 10 x		36 334 1 x		38 246 1 x		169 194 1 x
	32 881 6 x		36 819 1 x		38 423 1 x		
	32 985 1 x		36 920 30 x		38 428 6 x		

NR. 53
Zum Sammeln

FAN CLUB Modell
Doppel-Trampolin

Roman Budde, ein fischertechnik Junior Entwickler, war während den Sommerferien im Rahmen eines Ferienjobs bei uns im Werk. Er unterstütze in dieser Zeit tatkräftig die Entwicklungsabteilung. Sein Arbeitstag verbrachte er hauptsächlich damit Modelle für Messeauftritte und Ausstellungen zu bauen. Er konstruierte auch euer FAN BLUB Modell der aktuellen Ausgabe. Er baute ein Trampolinmodell der besonderen Art. Durch die Kombination der beiden Baukästen PROFI Dynamic XM und PLUS Dynamic Trampoline hatte er die Möglichkeit ein Modell mit zwei Trampolinbespannungen zu erstellen. Die Kugeln kann er somit in verschiedene Richtungen fliegen lassen. Ein Modell, mit dem Action angesagt ist.
Wir wünschen euch viel Spaß beim Nachbauen unseres FAN CLUB Modells!

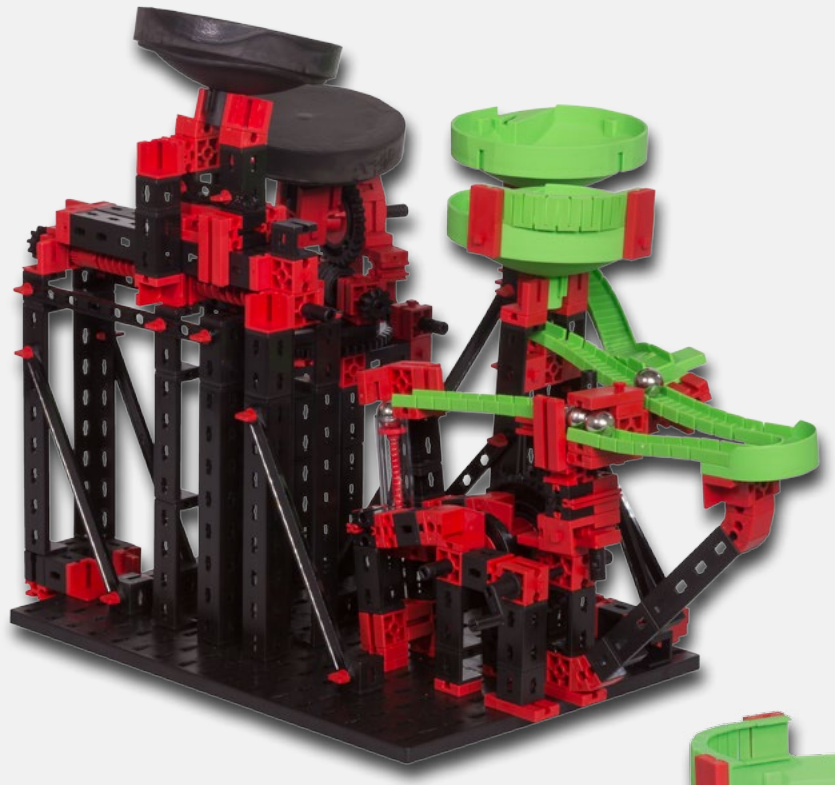

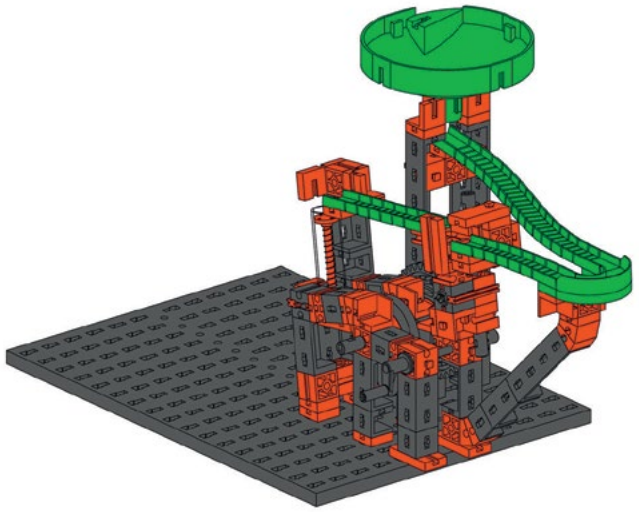

1

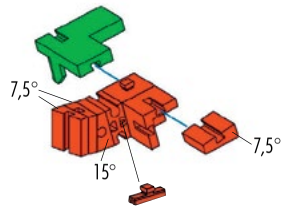

2

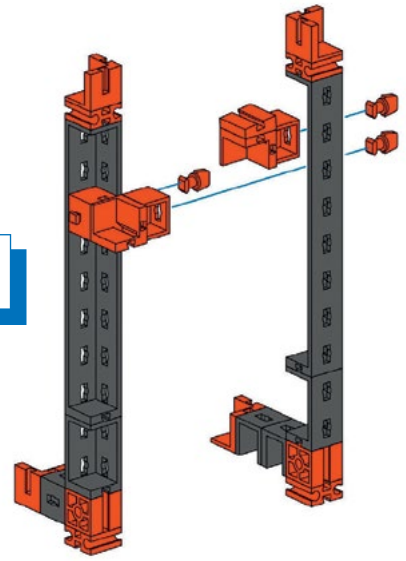

3

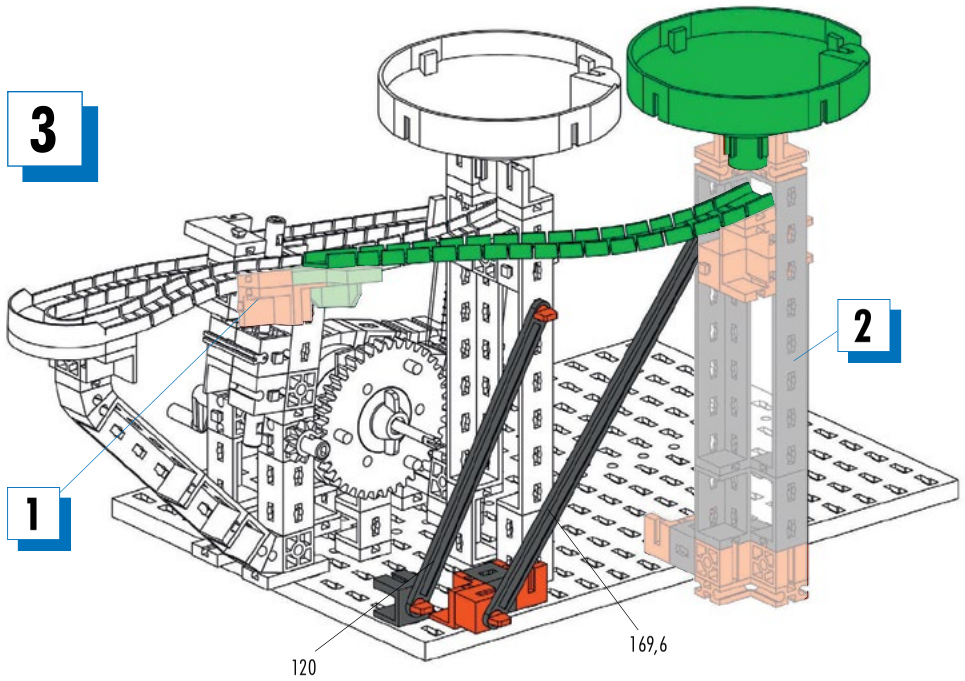

4

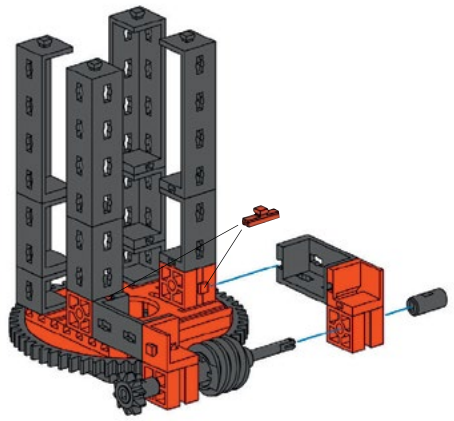

5

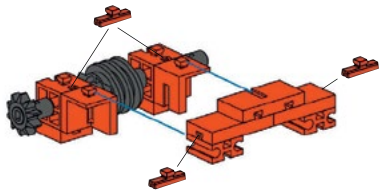

6

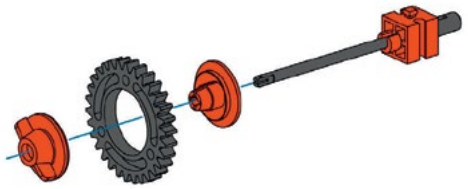

7

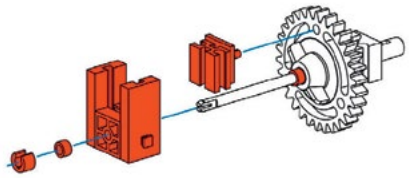

8

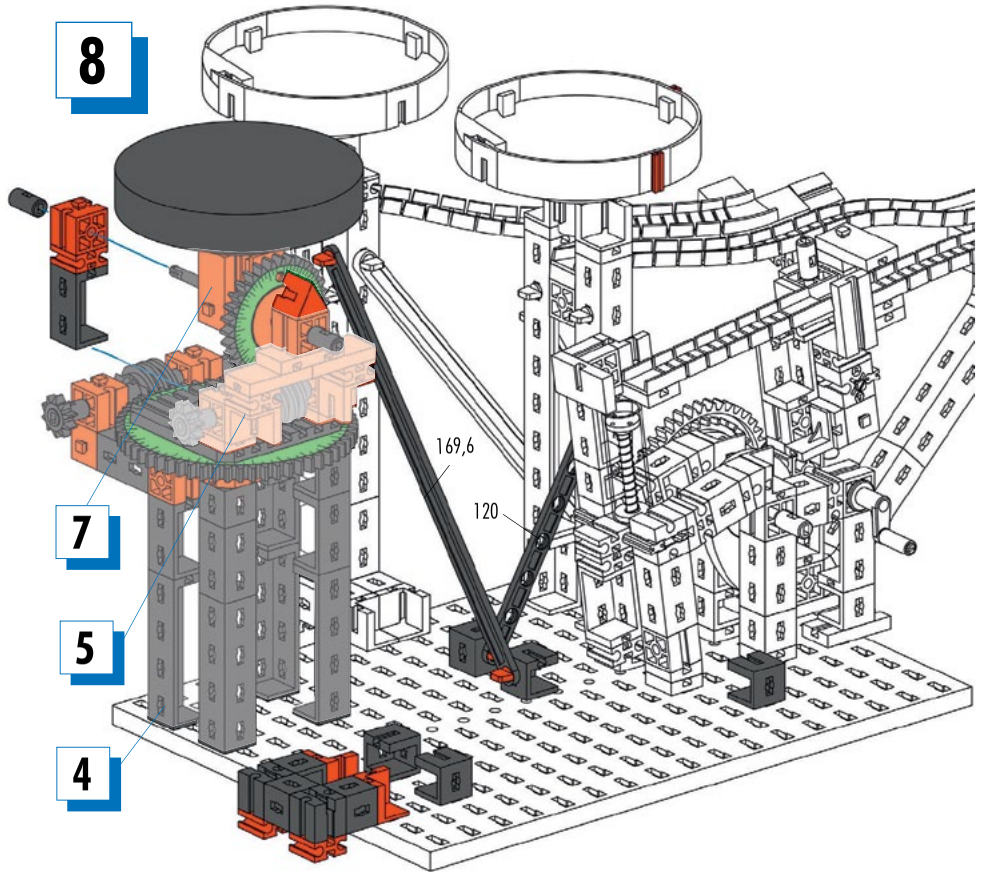

7

5

4

9

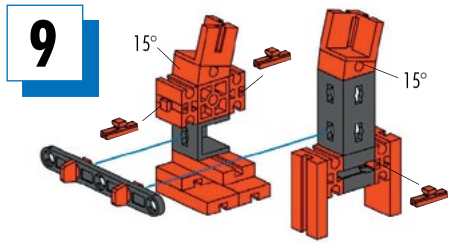

10

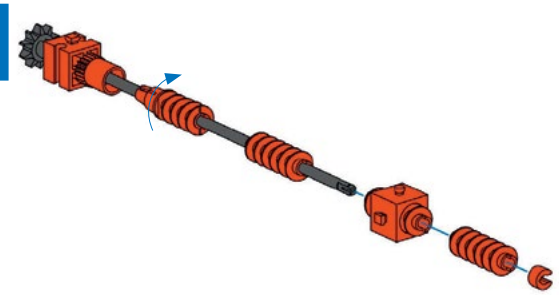

11

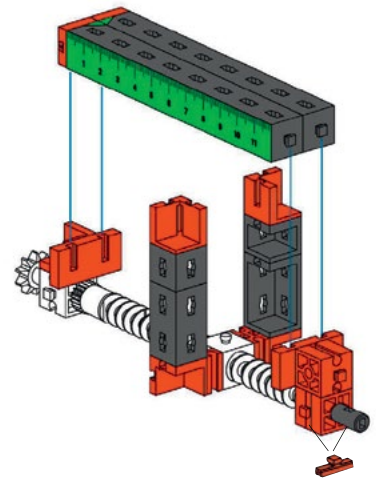

12

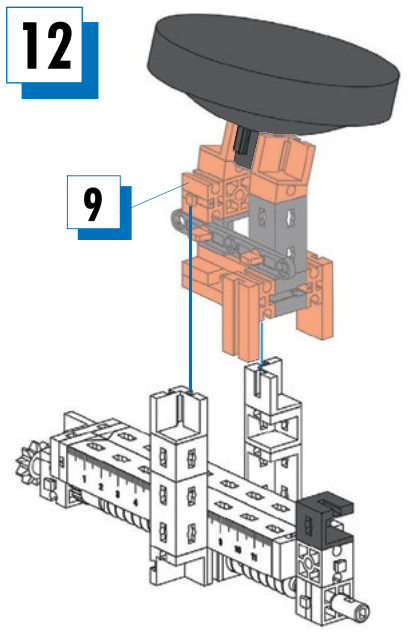

9

12
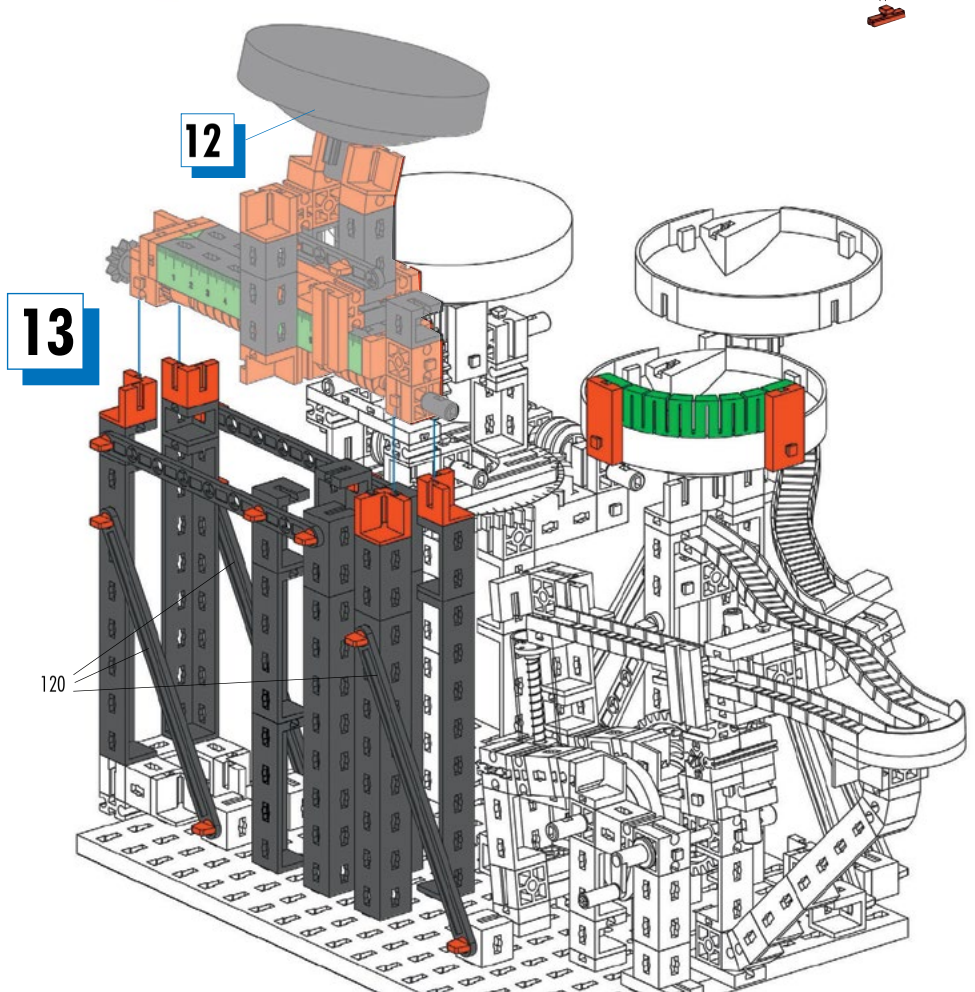
13