fischertechnik ROBOTICS

fischertechnik GmbH
Klaus-Fischer-Straße 1
72178 Waldachtal
Germany

Phone: +49 7443/12-4369
Fax: +49 7443/12-4591

info@fischertechnik.de
www.fischertechnik.de

TXT Discovery Set

14 MODELS

154 520 - Printed in Germany - Technische Änderungen vorbehalten - Subject to technical modifications

fischertechnik ROBOTICS

Bauanleitung
Assembly instruction
Instructions de montage
Bouwhandleiding
Instrucciónes de construcción
Manual de montagem
Istruzioni di montaggio
Инструкция по сборке
安装说明书

TXT Discovery Set

14 MODELS

Inhalt
Contents
Contenu
Inhoud
Contenido
Conteúdo
Contenuto
Содержание
目录

Einzelteilübersicht / Spare parts list / Liste des pièces détachées / Onderdelenoverzicht / Lista da piezas / Resumo de peça individual / Singoli componenti / Перечень деталей / 零件概览 2

Montagetipps / Tips for assembly / Tuyaux pour le montage / Montagetips / Consejos para el montaje / "Dicas" para montagem / Consigli per il montaggio / Советы по сборке / 装配建议 3

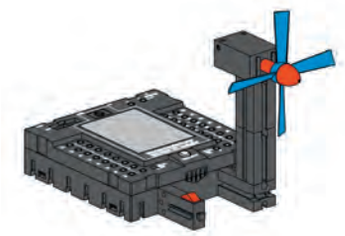

Ventilator / Ventilating fan / Ventilateur / Ventilator / Ventilador / Ventilador / Ventilatore / Вентилятор / 风扇 6

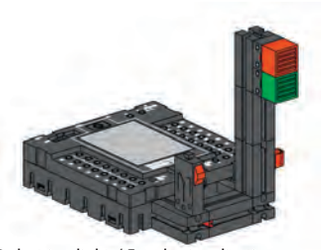

Fußgängerampel / Pedestrian light / Feu de signalisation pour piétons / Voetgangersstoplicht / Semáforo para peatones / Semáforo para pedestres / Semaforo pedonale / Светофор для пешеходов / 行人交通信号灯 8

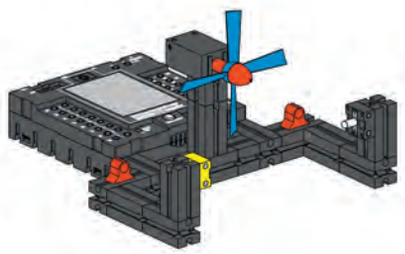

Händetrockner / Hand dryer / Sèche-mains / Handendroger / Secador de manos / Secador de mãos / Apparecchio asciugamani / Сушилка для рук / 干手机 10

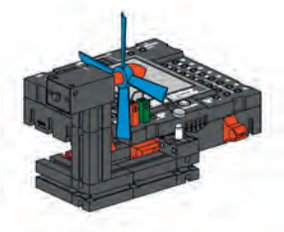

Temperaturregelung / Temperature control / Régulation de la température / Temperatuurregeling / Regulador de temperatura / Regulagem de temperatura / Regolazione temperatura / Регулятор температуры / 温度调节器 12

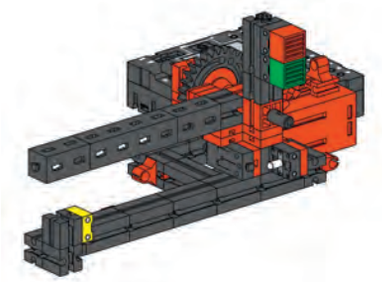

Schranke / Barrier / Barrière / Slagboom / Barrera / Barreira / Barriera / Шлагбаум / 栏杆 14

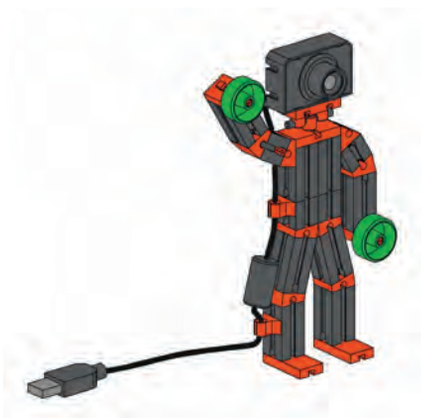

Kameramann / Camera man / Cadreur / Cameraman / Operador de cámara / Cinegrafista / Cameraman / Оператор с камерой / 摄影师 18

Schwenkbare Kamera / Swiveling camera / Caméra orientable / Zwenkbare camera / Cámara basculante / Câmera giratória / Camera orientabile / Поворотная камера / 可回转的照相机 20

Inhalt
Contents
Contenu
Inhoud
Contenido
Conteúdo
Contenuto
Содержание
目录

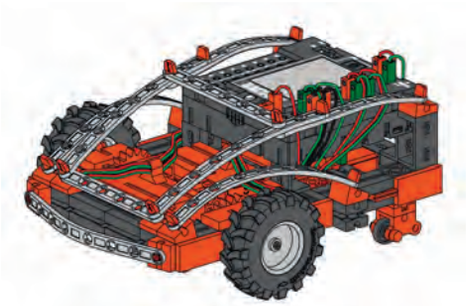

Fahrroboter / Mobile robot / Véhicule robot / Rijrobot / Robot desplazable / Robô condutor / Robot mobile / Робот-автомобиль / 机器人车 24

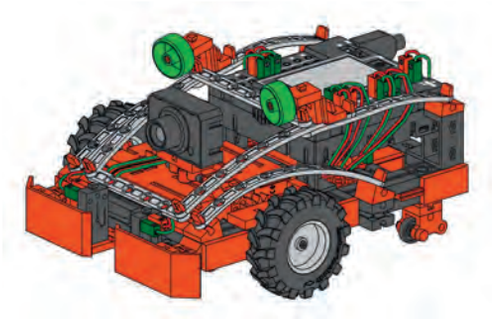

Hinderniserkenner mit Kamera / Hindrance detector with camera / Détecteur d'obstacles avec caméra / Obstakeldetector met camera / Detector de obstáculos con cámara / Identificador de obstáculos com câmera / Rilevatore di ostacoli con camera / Обнаружитель препятствий с камерой / 配备照相机的障碍物识别车 34

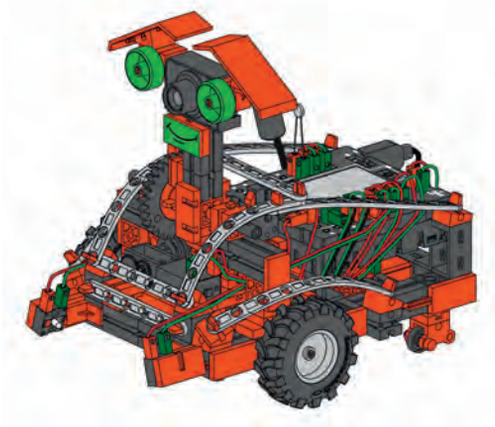

Erkundungsroboter / Detection robot / Robot d'exploration / Ontdekkingsrobot / Robot de reconocimiento / Robô de exploração / Robot di esplorazione / Робот-разведчик / 勘察机器人 40

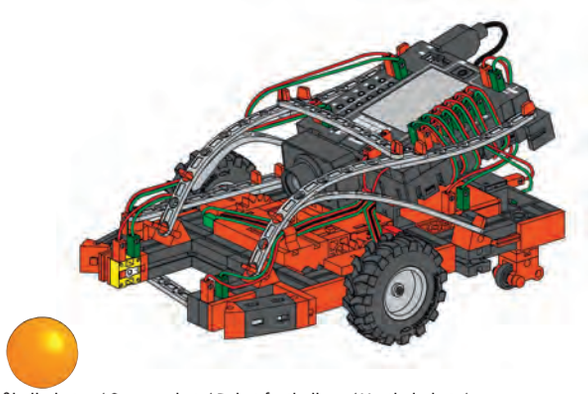

Fußballroboter / Soccer robot / Robot footballeur / Voetbalrobot / Robot de fútbol / Robô jogador de futebol / Robot calcio / Робот-футболист / 球机器人 52

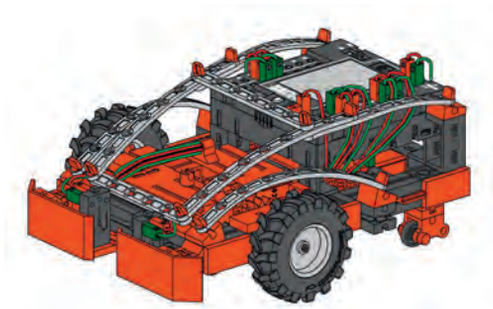

Hinderniserkenner / Hindrance detector / Détecteur d'obstacles / Obstakeldetector / Detector de obstáculos / Identificador de obstáculos / Rilevatore di ostacoli / Обнаружитель препятствий / 障碍物识别车 31

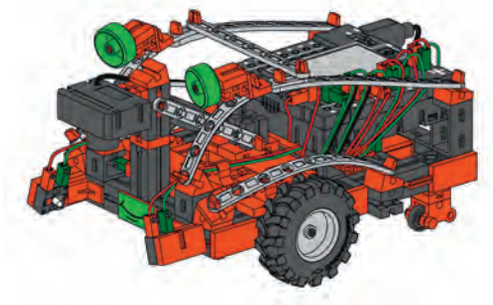

Spurensucher / Trail searcher / Dépisteur / Sporenzoeker / Rastreador / Detector de pistas / Robot di rilevamento tracce / Следопыт / 寻踪车 36

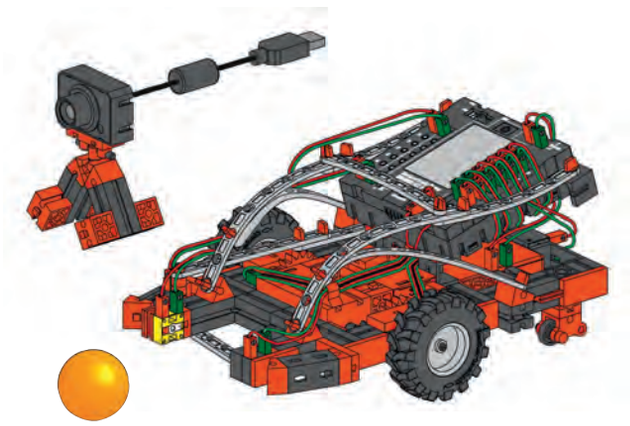

Fußballroboter mit Bewegungssteuerung / Soccer robot with movement control / Robot footballeur avec commande des mouvements / Voetbalrobot met bewegingsbesturing / Robot de fútbol con control de movimiento / Robô jogador de futebol com controle de movimentos / Robot calcio con comando movimenti / Робот-футболист с управлением движениями / 配备运动控制器的足球机器人 46

Einzelteilübersicht
Spare parts list
Liste des pièces détachées

60°	31 010 2 x
30°	31 011 8 x
	31 058 1 x
15	31 060 1 x
30	31 061 6 x
	31 078 1 x
	31 082 1 x
	31 124 2 x
45	31 330 6 x
	31 336 19 x
	31 337 21 x
	31 360 1 x
	31 426 2 x
	31 436 2 x
	31 597 4 x
	31 674 2 x
	31 690 2 x

Onderdelenoverzicht
Lista da piezas
Resumo de peça individual

	31 771 1 x
	31 848 2 x
	31 918 1 x
15°	31 981 4 x
	31 982 23 x
	31 983 1 x
	32 064 12 x
7,5°	32 071 1 x
	32 085 2 x
	32 321 2 x
	32 330 8 x
	32 870 1 x
	32 879 19 x
	32 881 9 x
	35 031 1 x
	35 033 2 x
	35 049 2 x

Singoli componenti
Перечень деталей
零件概览

	35 050 2 x
30	35 063 1 x
45	35 064 2 x
90	35 066 1 x
	35 072 1 x
	35 073 2 x
	35 079 1 x
	35 084 1 x
	35 088 1 x
	35 945 2 x
	35 969 4 x
	35 980 3 x
	36 134 1 x
	36 227 1 x
	36 264 1 x
4	36 323 30 x
6	36 324 4 x

	36 334 16 x
	36 337 1 x
	36 437 1 x
	36 443 1 x
	36 532 1 x
	36 573 2 x
	36 586 2 x
	36 920 2 x
	36 921 1 x
	36 922 2 x
	36 950 4 x
	37 237 19 x
	37 468 5 x
	37 679 3 x
	37 681 1 x
	37 783 2 x
	37 875 1 x

	38 216 3 x
	38 241 1 x
	38 246 2 x
30	38 413 1 x
	38 423 4 x
	38 428 8 x

	116 913 2 x
	121 661 2 x
	134 867 1 x
	137 125 2 x
	137 096 1 x
	137 677 2 x

	152 223 2 x
	152 522 1 x
120	153 367 5 x
	153 422 2 x
	153 513 1 x
75	153 668 2 x

90	153 669 3 x
105	153 670 1 x
	154 452 2 x
	154 454 1 x
	154 485 1 x

Montagetipps
Tips for assembly
Tuyaux pour le montage

Montagetips
Consejos para el montaje
"Dicas" para montagem

Consigli per il montaggio
Советы по сборке
装配建议

Kabel und Stecker
Plugs and cables
Fiches et des câbles

Stekkers en cables
Enchufes en cables
Cabos e contatos

Cavi e connettori
Провода и штекеры
电缆和插头

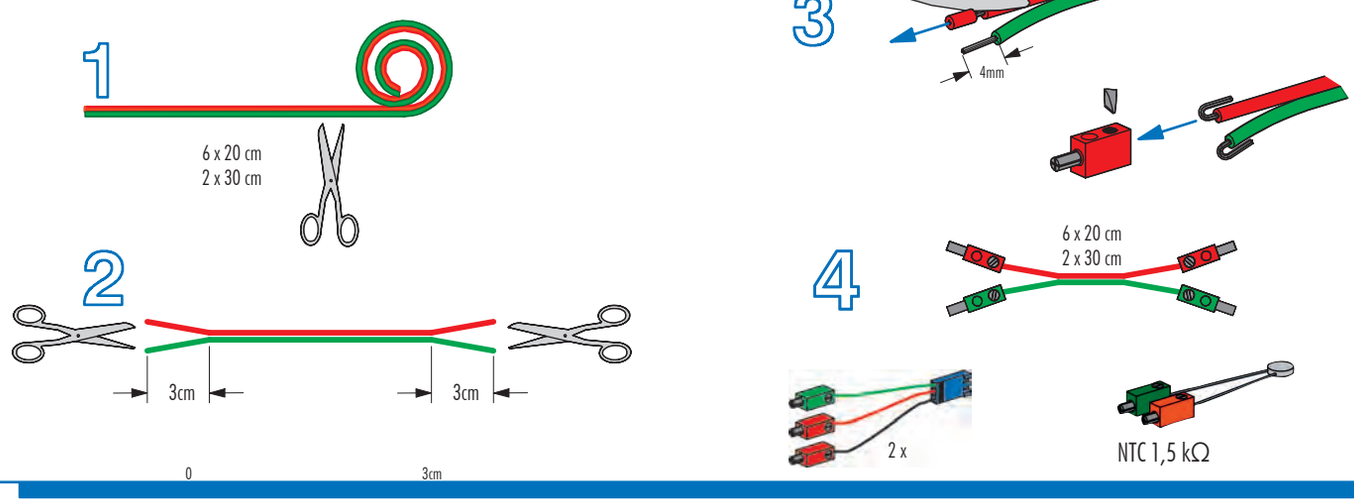

Fototransistor
Phototransistor
Phototransistor
Fototransistor
Fototransistores
Fototransistor
Fototransistor
Фототранзистор
光电晶体管

9V ⎓

LED
LED
DEL
LED
LED
LED
LED
Светодиод
LED

2 x

Achtung: Beim Anschluß auf richtige Polung achten. Rot = +
Caution: Make sure the terminals are connected correctly. Red = +
Attention: lors du raccordement, veiller à ce que la polarisation soit exacte, rouge = +
Pas op: let bij het aansluiten op de juiste polariteit, rood = +
Atencioón: al conectar, procurar que los polos estén correctamente colocados, roja = +
Atenção: Por ocasião da conexão atentar para a polaridade correta. Vermelho = +
Attenzione: nel collegamento osservare la corretta polarità. Rosso = +
Внимание: при подключении соблюдать полярность. Красный = +
注意：连接时应注意极性正确。红色 = +

Linsenlampe
Lens tip lamp
Ampoule lentille
Lenslampje
Lampada lenticolare
Lâmpada de formato lenticular
Lampada lenticolare
Лампа с линзой
透镜灯

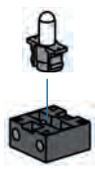

1 x

9V ⎓ / 0,15 A

≠

9 V ⎓ / 0,01 A

LED
LED
DEL
LED
LED
LED
LED
Светодиод
LED

Montagetipps
Tips for assembly
Tuyaux pour le montage

- Bei der Reifenmontage Profilrichtung links und rechts beachten!
- When mounting the tyres, please pay attention to the direction of the tread, left and right.
- Pour le montage des pneus, faire attention à la direction gauche et droite du profil.
- Let bij de bandenmontage op de profielrichting links en rechts.
- Al montar los neumáticos, tener en cuenta la dirección del perfil izquierdo y derecho.

Montagetips
Consejos para el montaje
"Dicas" para montagem

- Ao proceder a montagem de pneus, levar em conta a direcção de perfil à esquerda e à direita.
- Al momento del montaggio delle gomme si deve osservare la direzione del profilo (a sinistra e destra)!
- При монтаже шин обратите внимание на правое и левое направление протектора!
- 装配轮胎时应注意左右轮胎沟纹的方向！

Consigli per il montaggio
Советы по сборке
装配建议

links
left
gauche
links
izquierda
à esquerda
sinistra
левое
左

rechts
right
droite
rechts
derecha
à direita
destra
правое
右

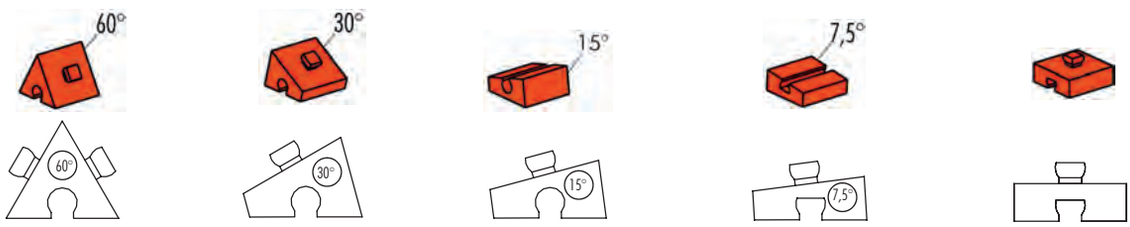

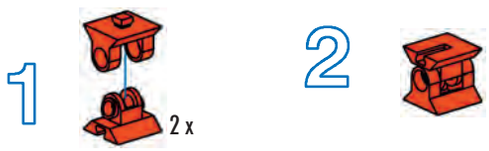

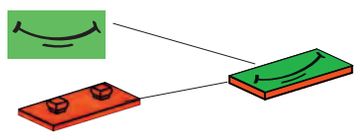

Sicherheitshinweise
Safety Information
Consignes de sécurité

Veiligheidsrichtlijnen
Indicaciones de seguridad
Observações sobre segurança

Informazioni per la sicurezza
Указания по технике безопасности
安全指南

- Die Modelle dürfen nur an Geräte der Schutzklasse II angeschlossen werden, die mit dem entsprechenden Symbol gekennzeichnet sind.
- Ensure that the models are connected only to equipment rated in protection category II and marked with the appropriate symbol.
- Le raccordement des maquettes est uniquement permis à des appareils dotés de la catégorie de protection II qui portent le pictogramme respectif.
- De modellen mogen alleen op apparaten uit beschermingsklasse II worden aangesloten, die zijn voorzien van het bijbehorende symbool.
- Los modelos sólo pueden ser conectados a aparatos de clase de protección II que están identificados con el símbolo correspondiente.
- Os modelos somente devem ser conectados nos aparelhos da classe de proteção II, que são identificados com o símbolo correspondente.
- I modelli devono essere collegati solo ad apparecchi della classe di protezione II, contrassegnati con il relativo simbolo.
- Модели можно подключать только к приборам класса защиты II, обозначенным соответствующим знаком.
- 这些模型只允许连接到具有防护等级 II 的装置上，这类装置被用相应的符号进行了标识。

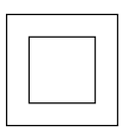

- Achtung! Verletzungsgefahr an Bauteilen mit funktionsbedingten scharfen Kanten und Spitzen!
- Caution! Be careful not to hurt yourself on components with sharp or pointed edges!
- Attention! Risque de blessure sur les élements comportant des arêtes et o pointes vives indispensables au bon fonctionnement!
- Let op! U kunt zich bezeren aan bouwstenen met sherpe randen of punten!
- Attenzione! Esiste il pericolo di lesione con i pezzi di costruzione che hanno bordi e punte spigolosi necessari per la funzionalita del pezzo!
- Atenção! Perigo de ferimentos em peças componentes com cantos vivos e pontas obrigatórios para o funcionamento !
- Attenzione! Pericolo di lesioni dovute a componenti con spigoli vivi e punte per motivi funzionali!
- Будьте осторожны! Об острые края деталей и и наконечники можно порезаться!
- 注意！
  因功能需要而带有锋利的棱边和尖角的部件可能会带来受伤危险！

- Alle Einzelteile, insbesondere bewegliche Teile sind falls notwendig zu warten und zu reinigen.
- All components, especially moving parts, should be maintained and cleaned as necessary.
- Toutes les pièces détachées et en particulier les pièces mobiles, sont, si nécessaire, à entretenir et à nettoyer.
- Alle onderdelen, vooral de bewegende delen, kunnen, indien noodzakelijk, onderhouden en gereinigd worden.
- Es necesario limpiar y mantener en buen estado todas las diferentes piezas - especialmente las piezas móviles.
- Caso necessário, todas as peças individuais, especialmente peças móveis, tem que ser submetidas à manutenção e ser limpadas.
- Se necessario, tutti i singoli componenti, soprattutto le parti mobili, si devono eventualmente sottoporre a manutenzione e pulizia.
- Все детали, особенно подвижные, требуют ухода и чистки.
- 必要时应保养和清洁所有零件，尤指运动部件。

Sicherheitshinweise

- Nicht wiederaufladbare Batterien dürfen nicht geladen werden
- Aufladbare Batterien dürfen nur von Erwachsenen geladen werden
- Aufladbare Batterien sind aus dem Batteriehalter herauszunehmen, bevor sie geladen werden.
- Batterien müssen mit der richtigen Polarität eingelegt werden.
- Leere Batterien müssen aus dem Spielzeug herausgenommen werden
- Die Anschlussklemmen dürfen nicht kurzgeschlossen werden.
- Verbrauchte Batterien dem Sondermüll zuführen.
- Drähte nicht in Steckdose einführen!
- Ladegerät regelmäßig auf Schäden überprüfen.Bei einen Schaden darf das
- Ladegerät bis zur vollständigen Reparatur nicht mehr verwendet werden.
- Alle elektrischen Bauteile (Motoren, Lampen) dürfen ausschließlich an Stromversorgungen von fischertechnik angeschlossen werden.

Safety Information

- Do not attempt to charge NON-rechargeable batteries.
- Rechargeable batteries are only to be charged by adults.
- Take rechargeable batteries out of the battery tray before charging them.
- Insert batteries with the correct polarity.
- Remove dead batteries from the toy.
- Do not short circuit the connecting terminals!
- Discard spent dry cells at special waste disposal centre.
- Do not insert the wires into an outlet!
- Regularly inspect battery charger for damage.If the battery charger has been damaged, it should not be used further until fully repaired.
- No electrical components (motors, lamps) are to be connected to any other power supply than that provided by fischertechnik.

Consignes de sécurité

- Il est interdit de recharger des piles qui ne sont pas des accumulateurs
- Le chargement des accumulateurs doit toujours se faire par des adultes
- Retirer les accumulateurs du support de pile avant de les recharger.
- Veiller à la polarité correcte lors de la mise en place des piles.
- Retirer impérativement les piles ou accumulateurs vides du jouet.
- Il est interdit de court-circuiter les bornes de raccordement.
- Jeter les piles usagées dans un conteneur spécial réservé à cet effet.
- Ne pas introduire les fils dans une prise !
- Contrôlez régulièrement le chargeur en vue d'éventuelles détériorations
- En cas de détérioration, il est interdit d'utiliser le chargeur jusqu'à ce qu'il ait été intégralement réparé
- Tous les composants électriques (moteurs, lampes) ne doivent être branchés aux alimentations électriques uniquement que par la société Fischertechnik.

Veiligheidsrichtlijnen

- Niet-oplaadbare batterijen mogen niet worden opgeladen.
- Oplaadbare batterijen mogen uitsluitend door volwassenen worden opgeladen.
- Oplaadbare batterijen moeten uit de batterijhouder worden verwijderd, voordat deze worden opgeladen.
- De batterijen moeten met de juiste polariteit worden geplaatst.
- Lege batterijen moeten uit het speelgoed worden verwijderd.
- De aansluitklemmen mogen niet worden kortgesloten.
- Afleveren gebruikte batterijen bij het klein chemisch afval (KCA).
- Geen draden in de contactdoos steken!
- Laadtoestel regelmatig controleren op schade.Bij schade mag het laadtoestel niet meer gebruikt worden tot het volledig hersteld is.
- Alle elektrische componenten (motoren, lampen) mogen uitsluitend op stroomvoorzieningen van fischertechnik worden aangesloten.

Indicaciones de seguridad

- Las pilas no recargables no pueden ser cargadas
- Las pilas recargables sólo pueden ser cargadas por un adulto
- Las pilas recargables deben ser extraídas del compartimiento de pilas antes de que sean cargadas.
- Las pilas deben ser colocadas con la polaridad correcta.
- Las pilas descargadas deben ser extraídas del juguete
- Los bornes de conexión no pueden ser puestos en cortocircuito.
- Retirar las baterías viejas, desechándolas en un depósito de basuras especiales.
- No introducir hilos en la toma de corriente!
- Comprobar con regularidad si el cargador presenta daños.En caso de presentar daños, el cargador no debe volver a ser utilizado hasta que esté completamente reparado.
- Todos los componentes eléctricos (motores, luces) deben conectarse a la alimentación de corriente de la técnica Fischer exclusivamente.

Observações sobre segurança

- Pilhas não recarregáveis não devem ser novamente carregadas.
- Pilhas recarregáveis somente devem ser recarregadas por adultos.
- Pilhas recarregáveis devem ser retiradas do compartimento de pilhas antes de serem carregadas.
- As pilhas devem ser colocadas com a polaridade correta.
- As pilhas descarregadas devem ser retiradas do brinquedo.
- Os terminais de conexão não devem ser curto-circuitados.
- Eliminar as baterias esgotadas como desperdício perigoso
- Nunca introduzir fios na tomada!
- Verificar regularmente se o carregador apresenta danos.Em caso de dano, o carregador não deverá ser utilizado enquanto não estiver plenamente consertado.
- Todas as peças componentes elétricas (motores, lâmpadas) só podem ser exclusivamente conectadas em abastecimentos de corrente da Fischertechnik.

Informazioni per la sicurezza

- Le batterie non ricaricabili non devono essere ricaricate
- Le batterie ricaricabili devono essere ricaricate da persone adulte
- Le batterie ricaricabili si devono estrarre dal supporto prima di ricaricarle.
- Le batterie si devono inserire rispettando la polarità.
- Togliere le batterie dal giocattolo quando sono scariche
- I morsetti di allacciamento non devono essere cortocircuitati.
- Smaltire le batterie usate negli appositi contenitori per la raccolta differenziata.
- Non inserire i fili nella presa elettrica.
- Controllare periodicamente se il caricabatterie presenta dei danni.In caso di danni, il caricabatterie non deve più essere utilizzato fino alla riparazione.
- Tutti i componenti elettrici (motori, lampadine) devono essere collegati esclusivamente ad alimentatori fischertechnik.

Указания по технике безопасности

- Не пытайтесь заряжать неперезаряжаемые батарейки.
- Зарядку перезаряжаемых аккумуляторов разрешается выполнять только взрослым.
- Перед зарядкой перезаряжаемых аккумуляторов извлеките их из аккумуляторного отсека.
- При установке аккумуляторов на место соблюдайте полярность.
- Разряженные батарейки необходимо извлечь из игрушки.
- Не замыкайте накоротко соединительные клеммы.
- Использованные батареи утилизовать как спецотходы.
- Не вставляйте в розетку провода!
- Регулярно проверяйте зарядное устройство на отсутствие повреждений.При налиРии повреждений использовать зарядное устройство до выполнения его полного ремонта не разрешается.
- Все электрические детали (электромоторы, лампочки.) можно подключать только к источникам электропитания от fischertechnik.

安全指南

- 不得给非充电电池充电
- 只允许由成年人给充电电池充电
- 在充电前必须将充电电池从电池夹中取出。
- 必须按照正负极正确放入电池。
- 必须从玩具中取出没有电的电池
- 接线柱不允许被短路。
- 用完了的电池应作为特种垃圾处理。
- 禁止将金属丝插入插座！
- 经常检查充电器是否有损坏情况。如果充电器有损，直到完全修好为止不 可以再使用。
- 只允许将所有电气部件 (传感器，电机，灯泡) 与慧鱼技术产品的电源装置相连接

Elektromagnetische Störungen

Sollte der Controller durch externe elektromagnetische Einflüsse gestört werden, kann er nach Ende der Störung bestimmungsgemäß weiter benutzt werden. Eventuell muss die Stromversorgung kurz unterbrochen und der Controller neu gestartet werden.

Electromagnetic Interference

If the Controller is affected by external electromagnetic influences, it can still be used for the purpose intended after the end of the interference. It is possible that the power supply will have to be interrupted for a short time and the Controller restarted.

Interférences électromagnétiques

L'emploi conforme à l'usage prévu du Controller perturbé par des interférences électromagnétiques externes est possible après l'élimination de l'origine de la perturbation. Il se pourrait cependant qu'il soit requis d'interrompre l'alimentation en courant brièvement et de redémarrer le Controller.

Elektromagnetische storingen

Als de Controller door externe elektromagnetische invloeden wordt gestoord, kan deze na het verdwijnen van de storing volgens voorschrift verder worden gebruikt. Eventueel moet de voedingsspanning kort worden onderbroken en de Controller opnieuw worden gestart.

Interferencias electromagnéticas

En caso que el Controller sea interferido por influencias electromagnéticas externas, tras finalizar la interferencia puede continuar siendo utilizado para los fines previstos. Eventualmente se debe interrumpir brevemente la alimentación de corriente y el Controller ser reiniciado.

Perturbações eletromagnéticas

Se o Controller for perturbado devido a influências externas eletromagnéticas, ele pode continuar a ser utilizado para o fim especificado depois do final da perturbação. Eventualmente, a alimentação de corrente deve ser interrompida brevemente e o Controller iniciado novamente.

Disturbi elettromagnetici

Se il Controller viene disturbato da influssi elettromagnetici esterni, al termine del disturbo si può continuare a utilizzarlo senza problemi. Eventualmente si deve interrompere brevemente l'alimentazione elettrica e riavviare il Controller.

Электромагнитные помехи

Если внешние электромагнитные воздействия создают помехи для работы контроллера, то после окончания действия этих помех он может работать по назначению дальше. Возможно потребуется на короткое время прервать подачу электропитания и перезапустить контроллер.

电磁干扰

如果该控制器受到外部电磁影响的干扰，则可在干扰结束后按照规定继续使用。也有可能必须短时切断电源，然后重新启动控制器。

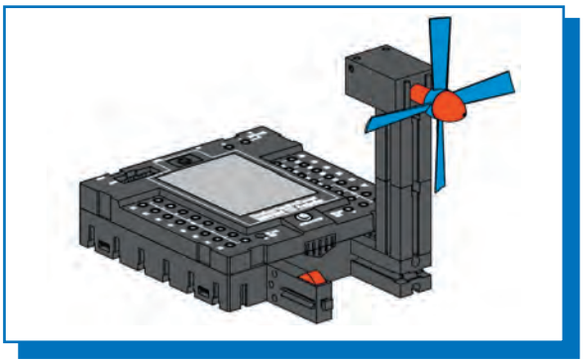

Ventilator
Ventilating fan
Ventilateur

Ventilator
Ventilador
Ventilador

Ventilatore
ентилятор
风扇

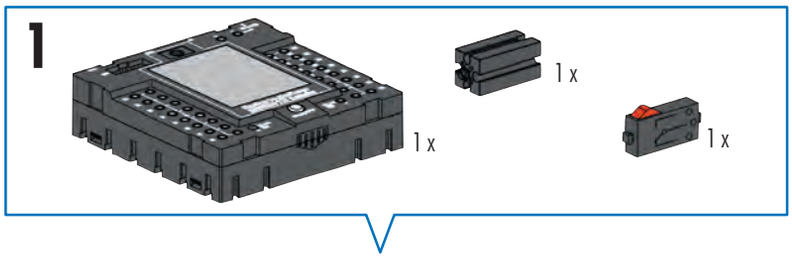

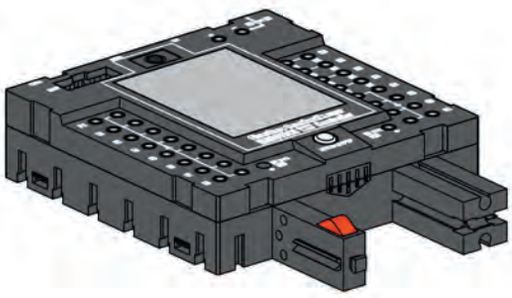

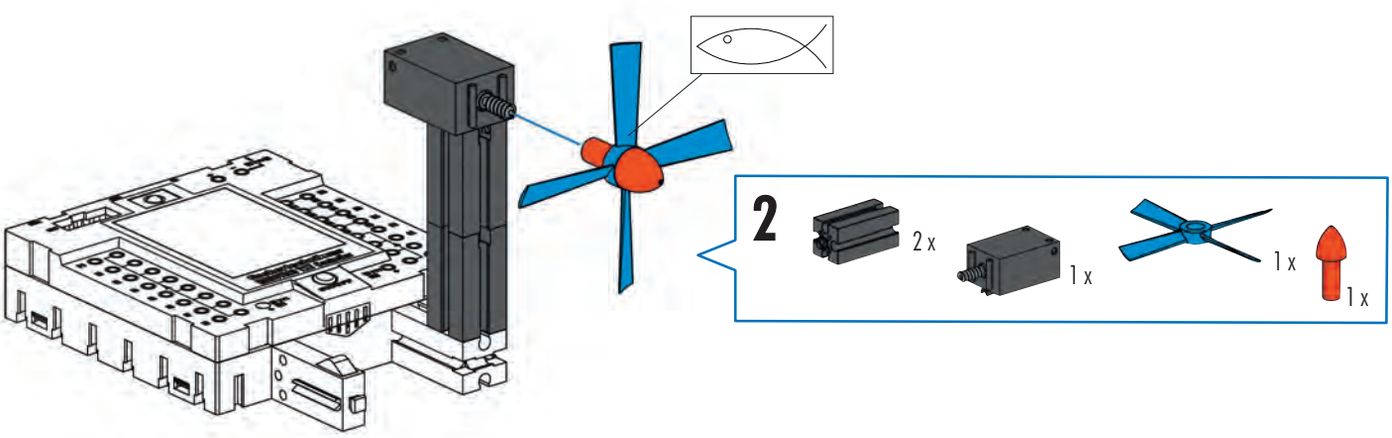

- Informationen zur Programmierung des Modells: Siehe didaktisches Begleitmaterial.
- Information on programming model: See related instructional material.
- Informations concernant la programmation de la maquette : voir le matériel d'accompagnement didactique.
- Informatie over de programmering van het model: Zie het didactisch begeleidend materiaal.
- Informaciones sobre la programación del modelo: Véase material didáctico.
- Informações sobre a programação do modelo: ver o material didático de acompanhamento.
- Informazioni sulla programmazione del modello: vedi materiale didattico.
- Информация о программировании модели: смотрите обучающий сопроводительный материал на CD.
- 有关该模型编程的信息：见 CD 光盘上的指导性说明资料。

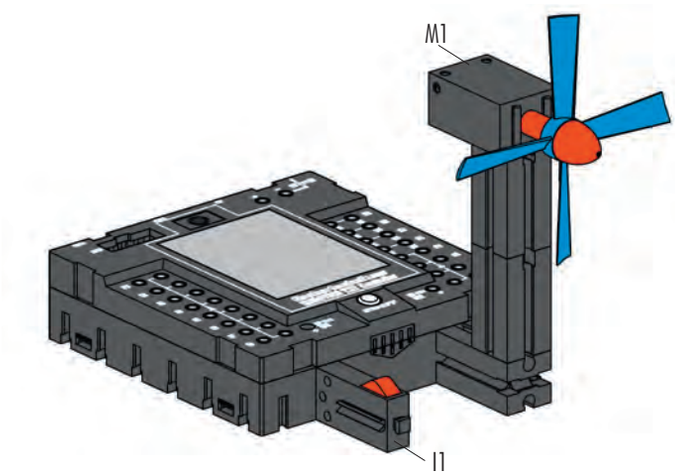

Schaltplan
Circuit diagram
Plan électrique

Schakelschema
Diagrama de circuitos
Plano elétrico de ligação

Schema elettrico
Схема подключения
电路图

- Accu Set (Art.-Nr. 34 969) nicht im Baukasten enthalten
- Accu Set (Art. No. 34 969) not included in the modular kit
- Accu Set (réf. 34 969) n'est pas contenue dans le kit
- Accu Set (art.-nr. 34 969) niet in de bouwdoos opgenomen
- Accu Set (art. n° 34 969 no está incluido en el conjunto
- Accu Set (Nº de prod. 34 969) não contido no sistema de construção por blocos
- Accu Set (cod. prod. 34 969) non incluso nella scatola di montaggio
- Аккумулятор Accu Set (арт.№ 34 969) не входит в комплект конструктора
- 电池套件(产品号 34 969)不包含在组件中

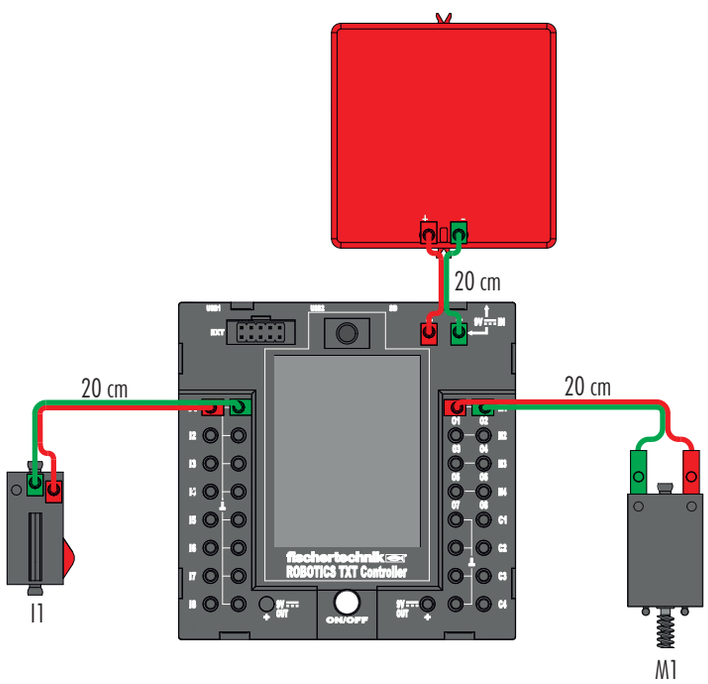

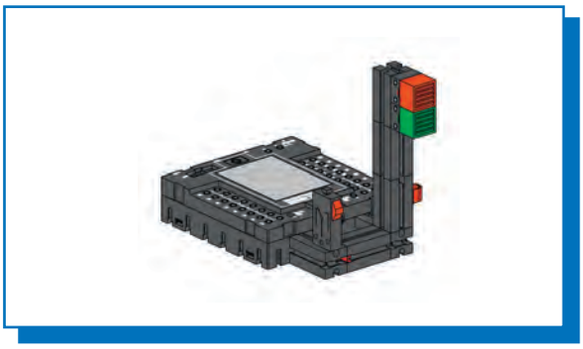

Fußgängerampel
Pedestrian light
Feu de signalisation pour piétons
Voetgangersstoplicht
Semáforo para peatones
Semáforo para pedestres
Semaforo pedonale
Светофор для пешеходов
行人交通信号灯

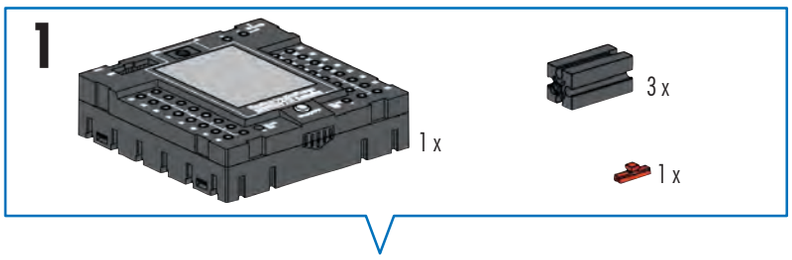

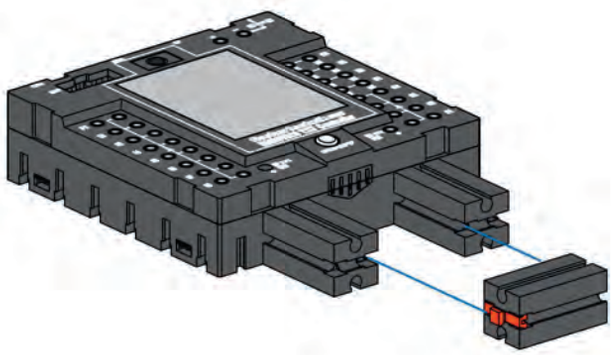

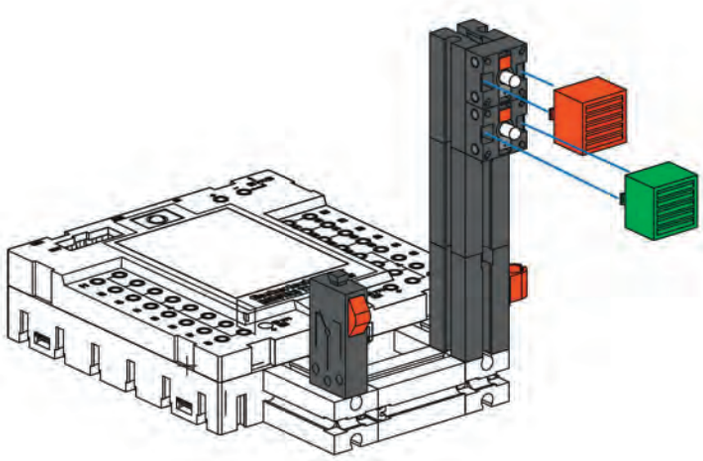

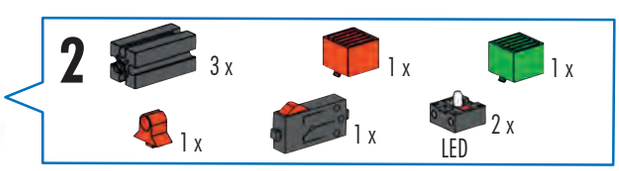

- Informationen zur Programmierung des Modells: Siehe didaktisches Begleitmaterial.
- Information on programming model: See related instructional material.
- Informations concernant la programmation de la maquette : voir le matériel d'accompagnement didactique.
- Informatie over de programmering van het model: Zie het didactisch begeleidend materiaal.
- Informaciones sobre la programación del modelo: Véase material didáctico.
- Informações sobre a programação do modelo: ver o material didático de acompanhamento.
- Informazioni sulla programmazione del modello: vedi materiale didattico.
- Информация о программировании модели: смотрите обучающий сопроводительный материал на CD.
- 有关该模型编程的信息：见 CD 光盘上的指导性说明资料。

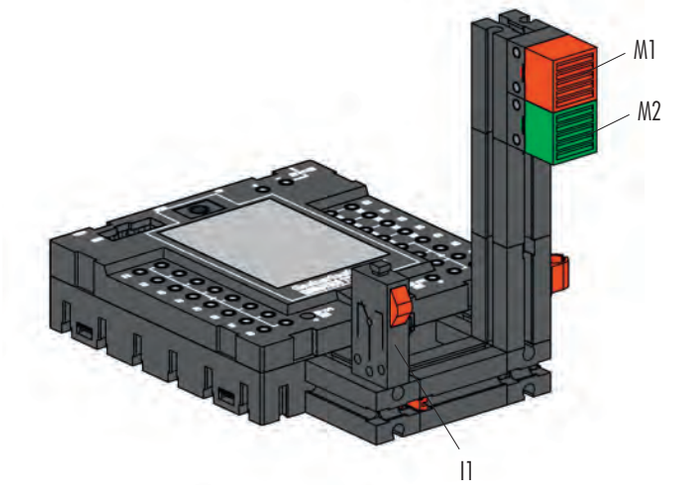

Schaltplan
Circuit diagram
Plan électrique

Schakelschema
Diagrama de circuitos
Plano elétrico de ligação

Schema elettrico
Схема подключения
电路图

- Accu Set (Art.-Nr. 34 969) nicht im Baukasten enthalten
- Accu Set (Art. No. 34 969) not included in the modular kit
- Accu Set (réf. 34 969) n'est pas contenue dans le kit
- Accu Set (art.-nr. 34 969) niet in de bouwdoos opgenomen
- Accu Set (art. n° 34 969 no está incluido en el conjunto
- Accu Set (Nº de prod. 34 969) não contido no sistema de construção por blocos
- Accu Set (cod. prod. 34 969) non incluso nella scatola di montaggio
- Аккумулятор Accu Set (арт.№ 34 969) не входит в комплект конструктора
- 电池套件(产品号 34 969)不包含在组件中

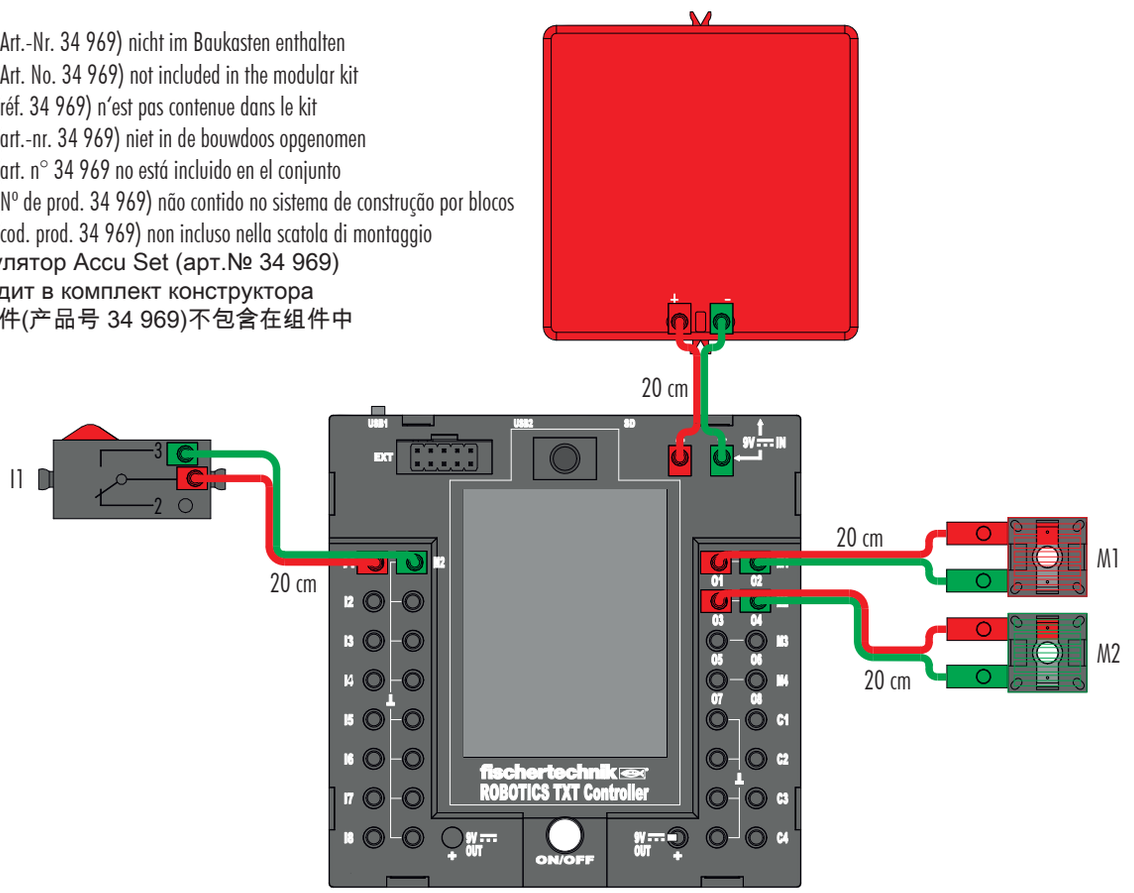

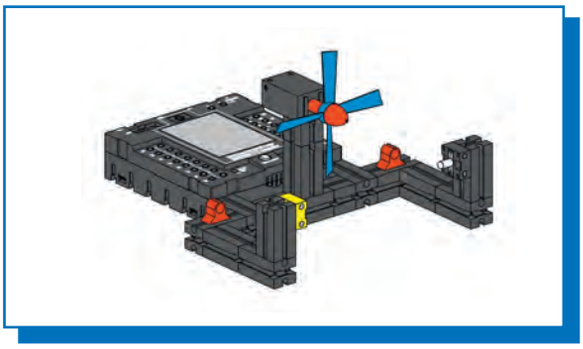

Händetrockner
Hand dryer
Sèche-mains

Handendroger
Secador de manos
Secador de mãos

Apparecchio asciugamani
Сушилка для рук
干手机

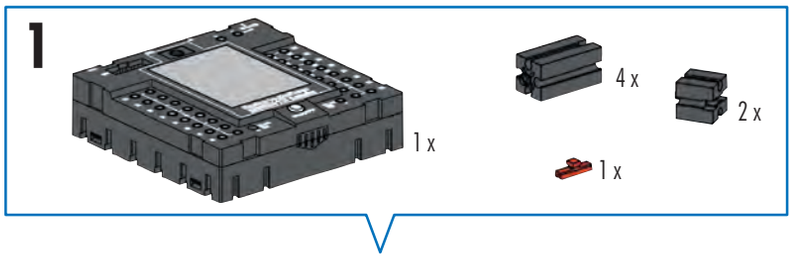

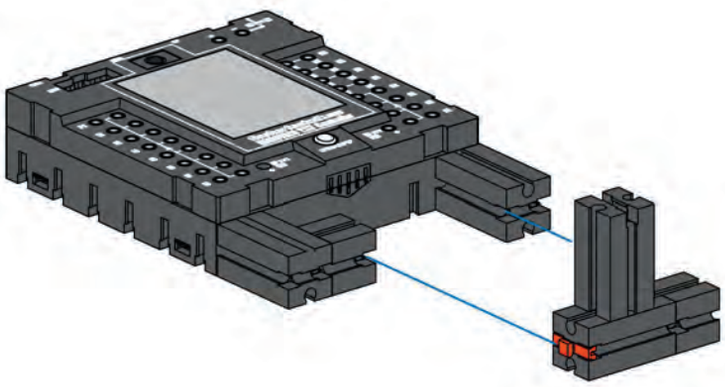

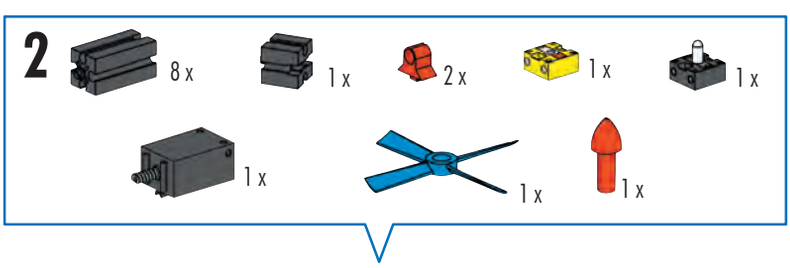

Linsenlampe
Lens tip lamp
Ampoule lentille
Lenslampje
Lampada lenticolare
Lâmpada de formato lenticular
Lampada lenticolare
Лампа с линзой
透镜灯

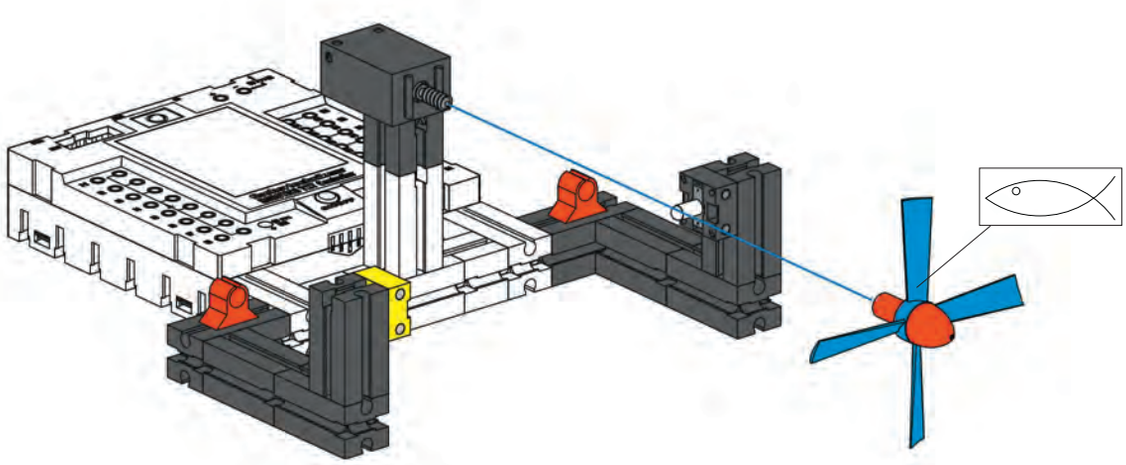

- Informationen zur Programmierung des Modells: Siehe didaktisches Begleitmaterial.
- Information on programming model: See related instructional material.
- Informations concernant la programmation de la maquette : voir le matériel d'accompagnement didactique.
- Informatie over de programmering van het model: Zie het didactisch begeleidend materiaal.
- Informaciones sobre la programación del modelo: Véase material didáctico.
- Informações sobre a programação do modelo: ver o material didático de acompanhamento.
- Informazioni sulla programmazione del modello: vedi materiale didattico.
- Информация о программировании модели: смотрите обучающий сопроводительный материал на CD.
- 有关该模型编程的信息：见 CD 光盘上的指导性说明资料。

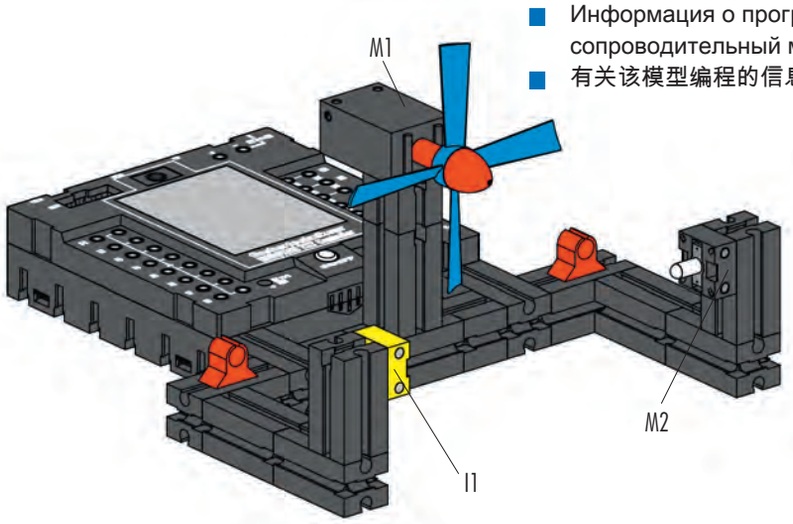

Schaltplan
Circuit diagram
Plan électrique

Schakelschema
Diagrama de circuitos
Plano elétrico de ligação

Schema elettrico
Схема подключения
电路图

- Accu Set (Art.-Nr. 34 969) nicht im Baukasten enthalten
- Accu Set (Art. No. 34 969) not included in the modular kit
- Accu Set (réf. 34 969) n'est pas contenue dans le kit
- Accu Set (art.-nr. 34 969) niet in de bouwdoos opgenomen
- Accu Set (art. n° 34 969 no está incluido en el conjunto
- Accu Set (Nº de prod. 34 969) não contido no sistema de construção por blocos
- Accu Set (cod. prod. 34 969) non incluso nella scatola di montaggio
- Аккумулятор Accu Set (арт.№ 34 969) не входит в комплект конструктора
- 电池套件(产品号 34 969)不包含在组件中

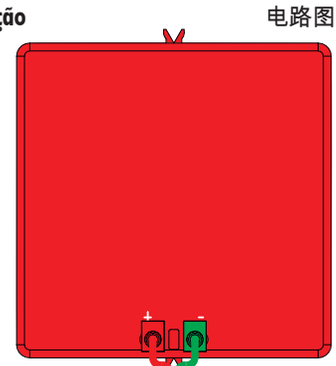

20 cm

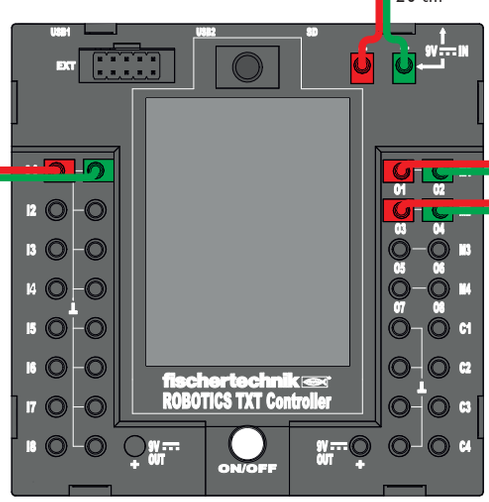

20 cm

20 cm

20 cm

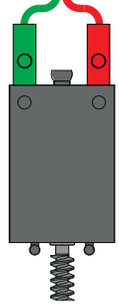

M1

- Lichtschranke
- Light bar
- Barrage photoélectrique
- Lichtbarrière
- Barrera de luz
- Célula fotoelétrica
- Barriera luminosa
- Световой барьер
- 光栅

I1 M2

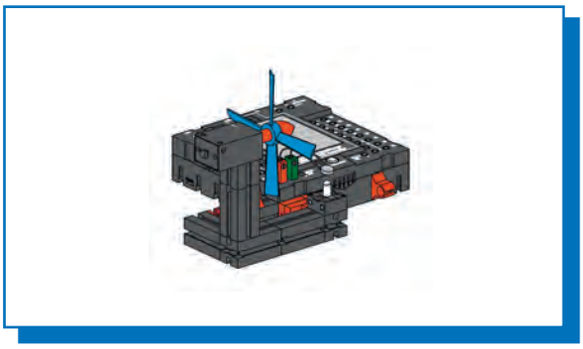

Temperaturregelung
Temperature control
Régulation de la température

Temperatuurregeling
Regulador de temperatura
Regulagem de temperatura

Regolazione temperatura
Регулятор температуры
温度调节器

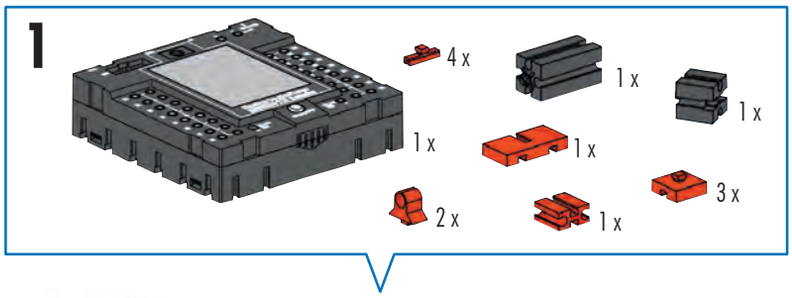

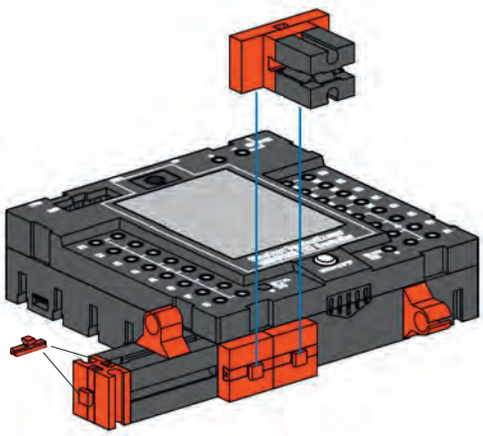

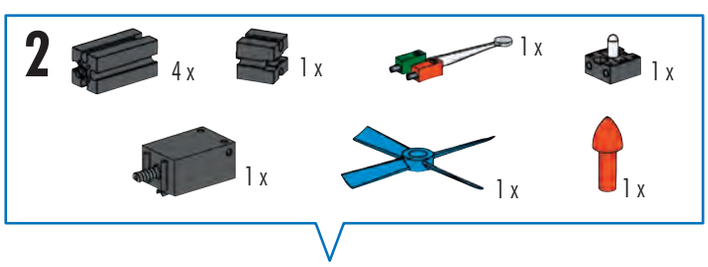

Linsenlampe
Lens tip lamp
Ampoule lentille
Lenslampje
Lampada lenticolare
Lâmpada de formato lenticular
Lampada lenticolare
Лампа с линзой
透镜灯

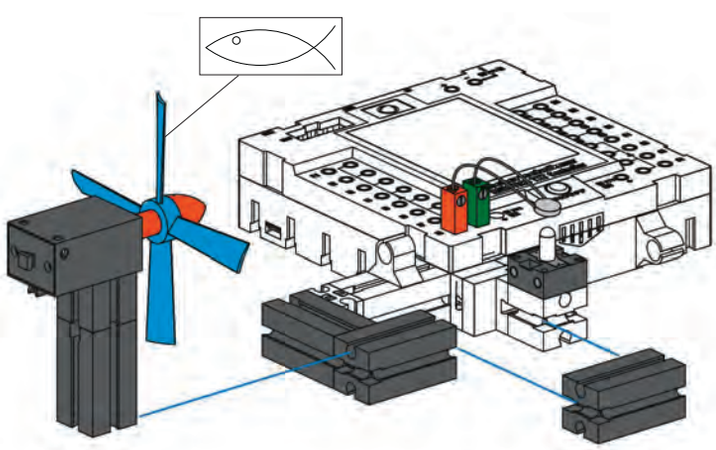

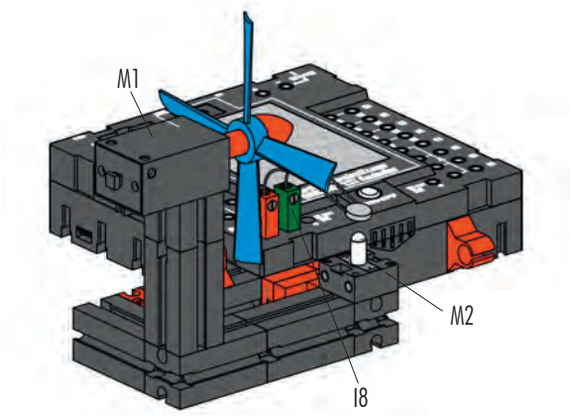

- Informationen zur Programmierung des Modells: Siehe didaktisches Begleitmaterial.
- Information on programming model: See related instructional material.
- Informations concernant la programmation de la maquette : voir le matériel d'accompagnement didactique.
- Informatie over de programmering van het model: Zie het didactisch begeleidend materiaal.
- Informaciones sobre la programación del modelo: Véase material didáctico.
- Informações sobre a programação do modelo: ver o material didático de acompanhamento.
- Informazioni sulla programmazione del modello: vedi materiale didattico.
- Информация о программировании модели: смотрите обучающий сопроводительный материал на CD.
- 有关该模型编程的信息：见 CD 光盘上的指导性说明资料。

Schaltplan
Circuit diagram
Plan électrique

Schakelschema
Diagrama de circuitos
Plano elétrico de ligação

Schema elettrico
Схема подключения
电路图

- Accu Set (Art.-Nr. 34 969) nicht im Baukasten enthalten
- Accu Set (Art. No. 34 969) not included in the modular kit
- Accu Set (réf. 34 969) n'est pas contenue dans le kit
- Accu Set (art.-nr. 34 969) niet in de bouwdoos opgenomen
- Accu Set (art. n° 34 969 no está incluido en el conjunto
- Accu Set (Nº de prod. 34 969) não contido no sistema de construção por blocos
- Accu Set (cod. prod. 34 969) non incluso nella scatola di montaggio
- Аккумулятор Accu Set (арт.№ 34 969) не входит в комплект конструктора
- 电池套件(产品号 34 969)不包含在组件中

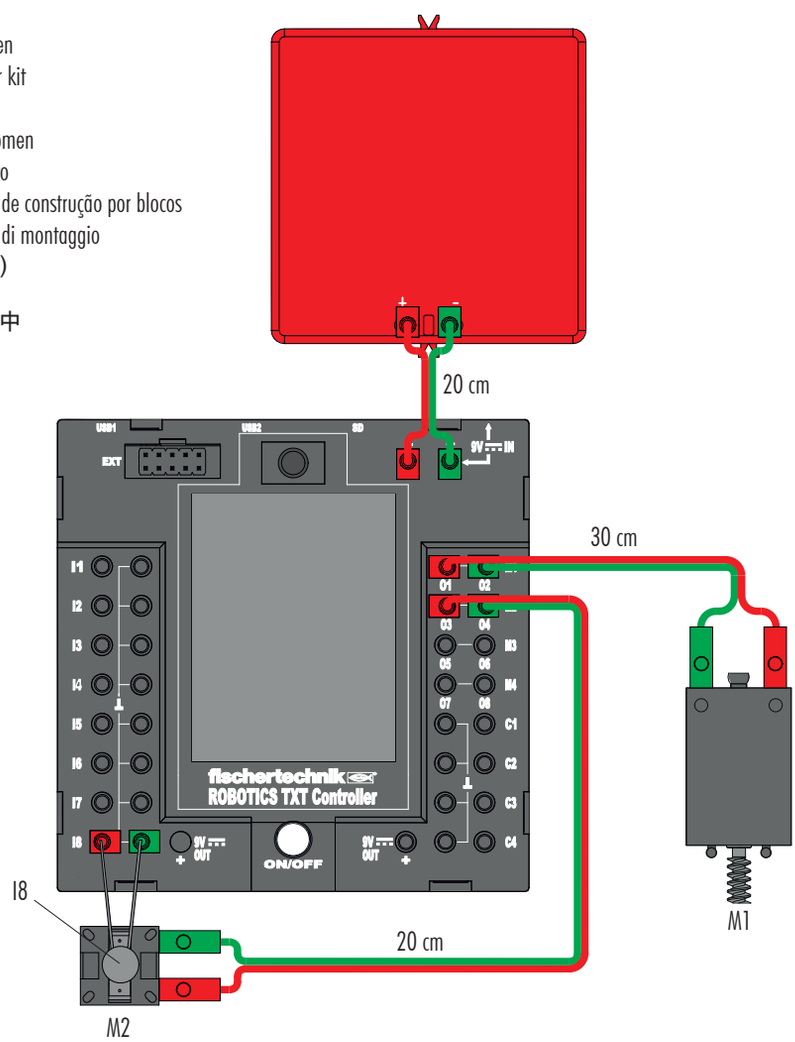

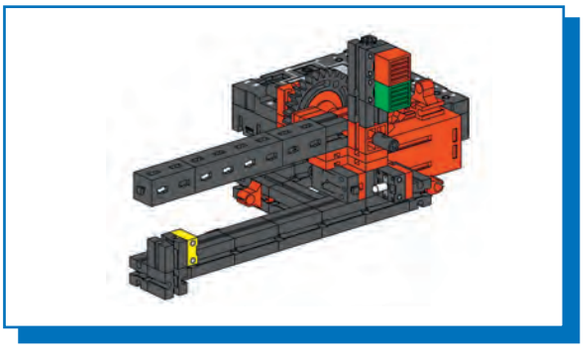

Schranke
Barrier
Barrière

Slagboom
Barrera
Barreira

Barriera
Шлагбаум
栏杆

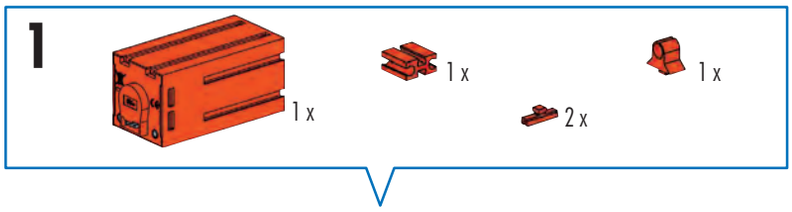

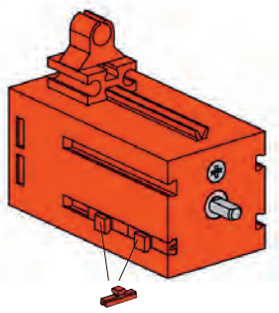

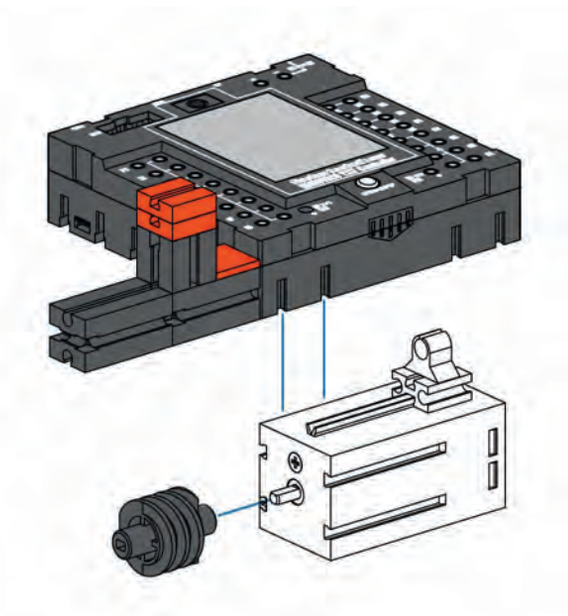

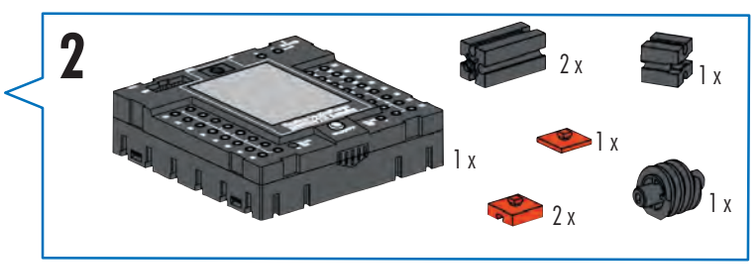

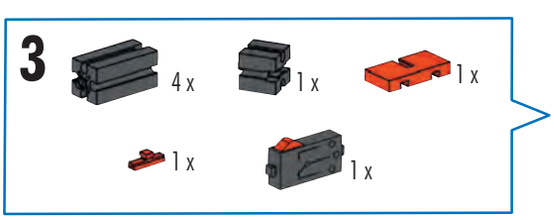

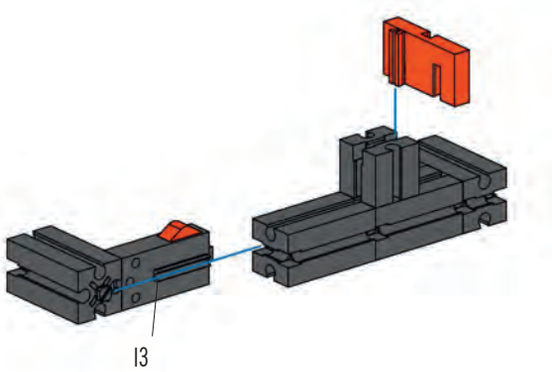

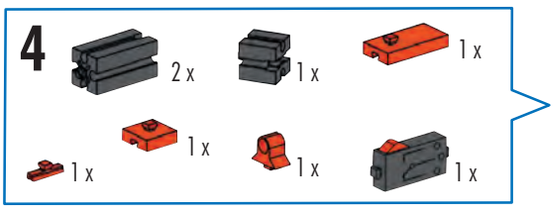
4
2 x
1 x
1 x
1 x
1 x
1 x
1 x

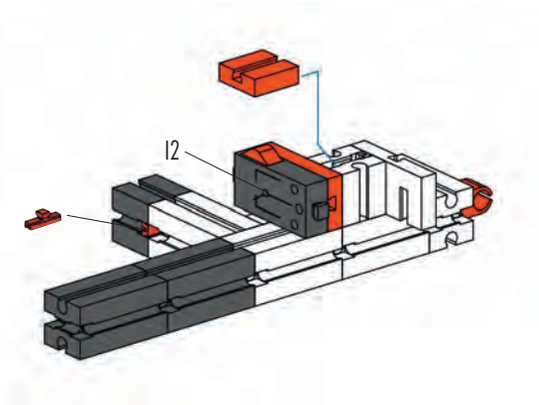
12

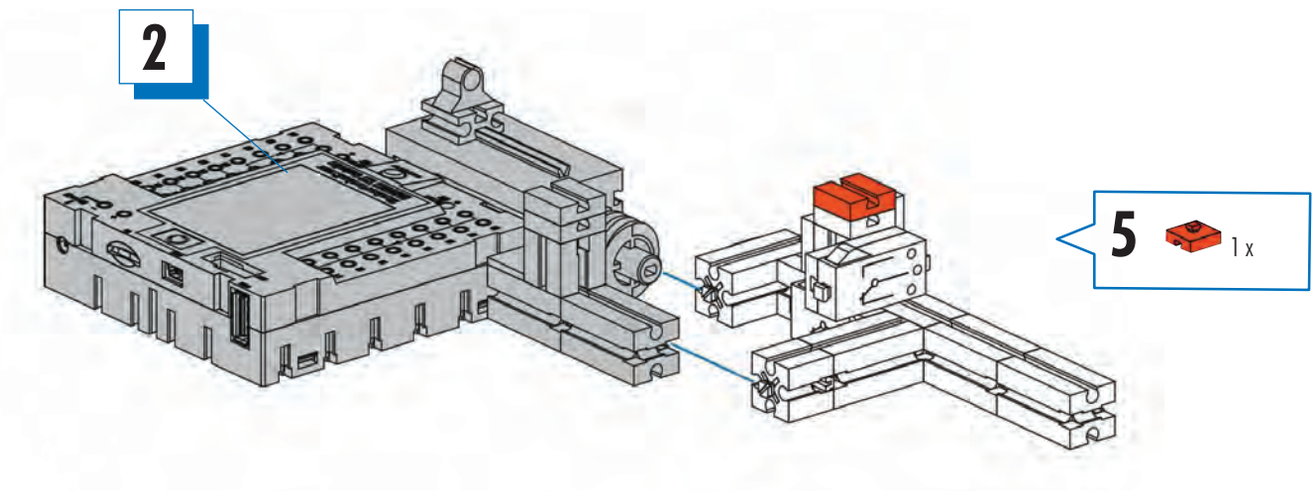
2
5
1 x

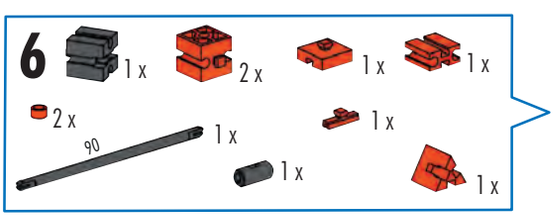
6
1 x
2 x
1 x
1 x
2 x
90
1 x
1 x
1 x
1 x

90 mm

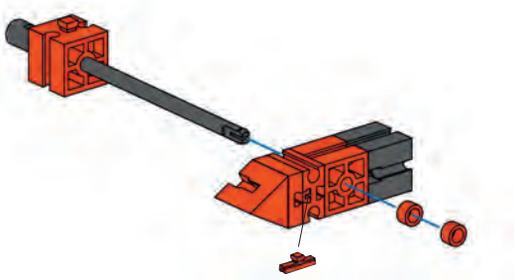

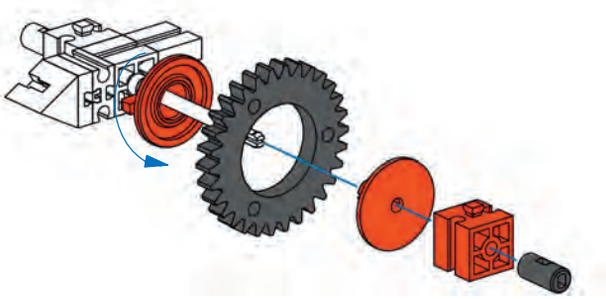

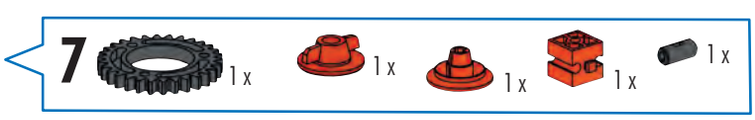
7
1 x
1 x
1 x
1 x
1 x

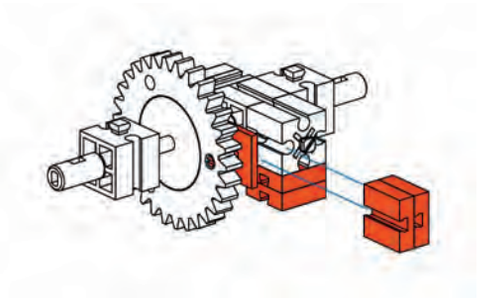

8 1 x 4 x

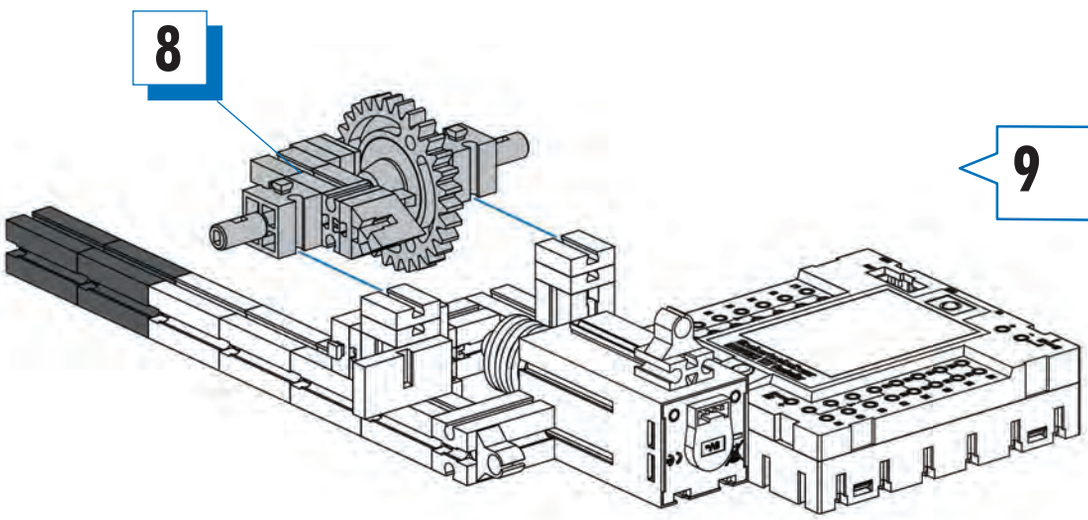

9 2 x

10 1 x 3 x 2 x 1 x 1 x 2 x 2 x 1 x 1 x 1 x

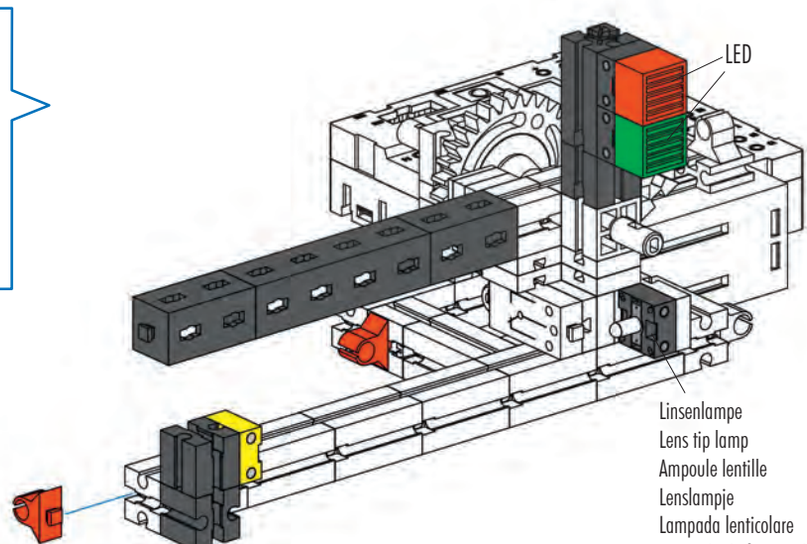

Linsenlampe
Lens tip lamp
Ampoule lentille
Lenslampje
Lampada lenticolare
Lâmpada de formato lenticular
Lampada lenticolare
Лампа с линзой
透镜灯

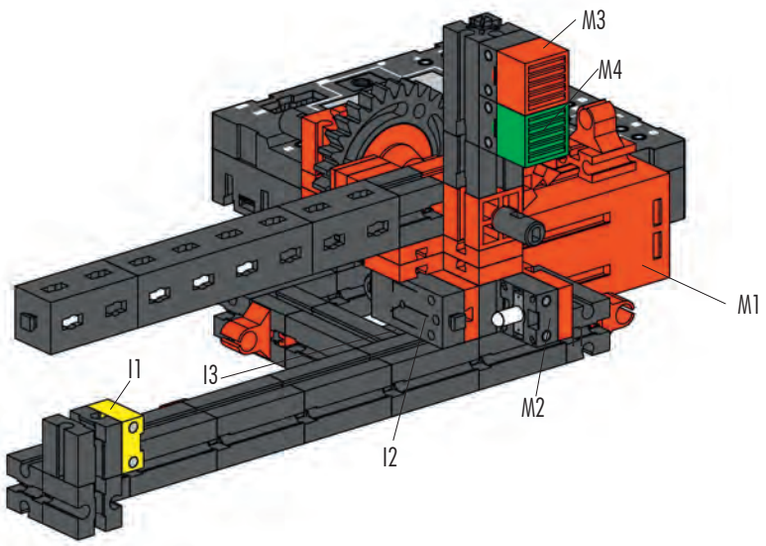

- Informationen zur Programmierung des Modells: Siehe didaktisches Begleitmaterial.
- Information on programming model: See related instructional material.
- Informations concernant la programmation de la maquette : voir le matériel d'accompagnement didactique.
- Informatie over de programmering van het model: Zie het didactisch begeleidend materiaal.
- Informaciones sobre la programación del modelo: Véase material didáctico.
- Informações sobre a programação do modelo: ver o material didático de acompanhamento.
- Informazioni sulla programmazione del modello: vedi materiale didattico.
- Информация о программировании модели: смотрите обучающий сопроводительный материал на CD.
- 有关该模型编程的信息：见 CD 光盘上的指导性说明资料。

Schaltplan
Circuit diagram
Plan électrique

Schakelschema
Diagrama de circuitos
Plano elétrico de ligação

Schema elettrico
Схема подключения
电路图

- Accu Set (Art.-Nr. 34 969) nicht im Baukasten enthalten
- Accu Set (Art. No. 34 969) not included in the modular kit
- Accu Set (réf. 34 969) n'est pas contenue dans le kit
- Accu Set (art.-nr. 34 969) niet in de bouwdoos opgenomen
- Accu Set (art. n° 34 969 no está incluido en el conjunto
- Accu Set (Nº de prod. 34 969) não contido no sistema de construção por blocos
- Accu Set (cod. prod. 34 969) non incluso nella scatola di montaggio
- Аккумулятор Accu Set (арт.№ 34 969) не входит в комплект конструктора
- 电池套件(产品号 34 969)不包含在组件中

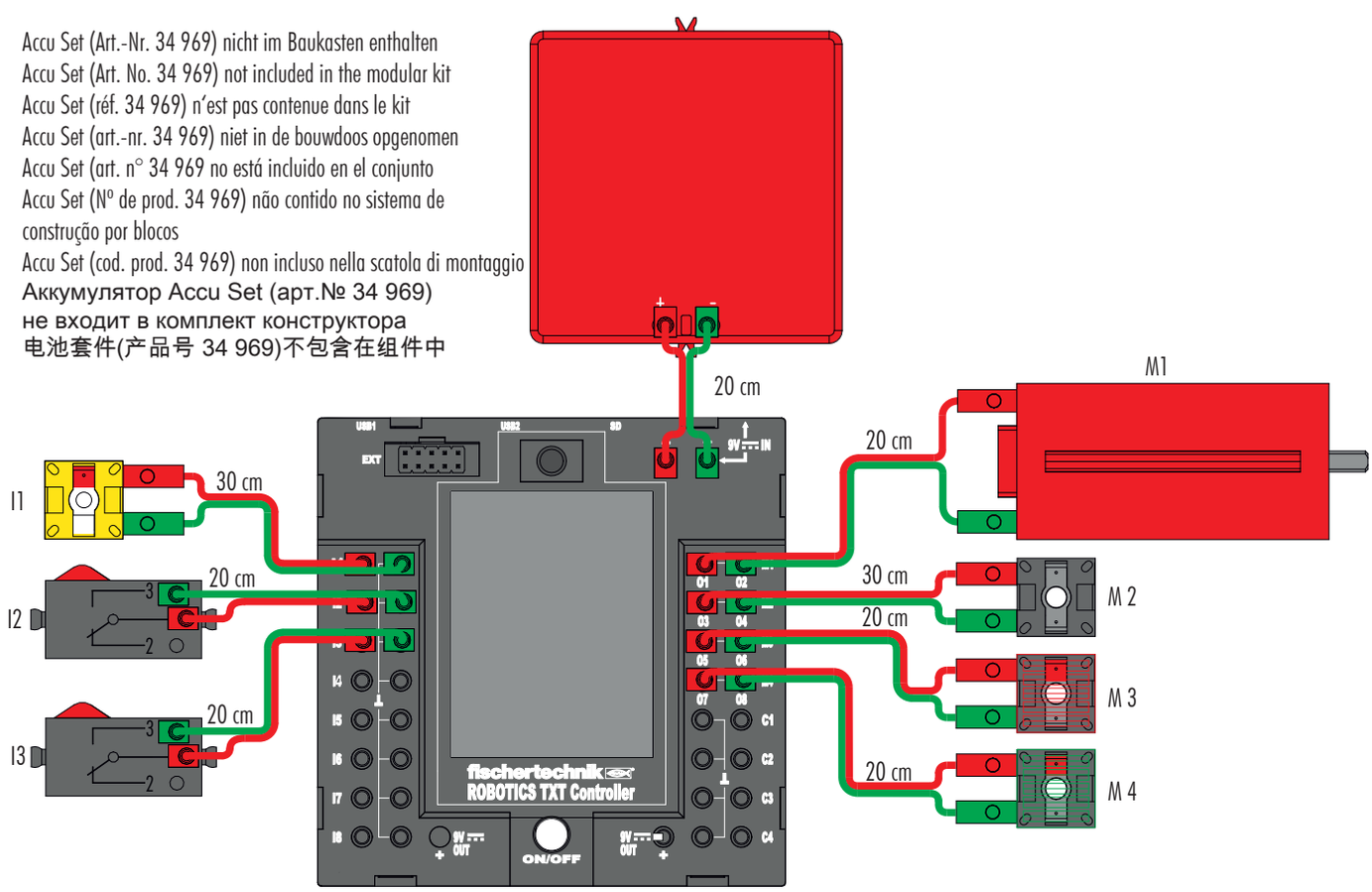

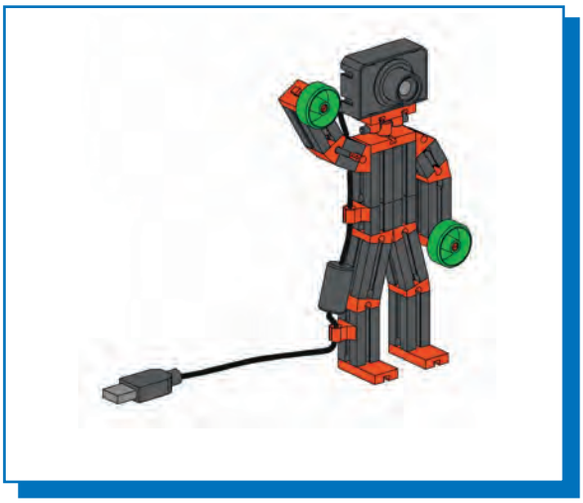

Kameramann
Camera man
Cadreur

Cameraman
Operador de cámara
Cinegrafista

Cameraman
Оператор с камерой
摄影师

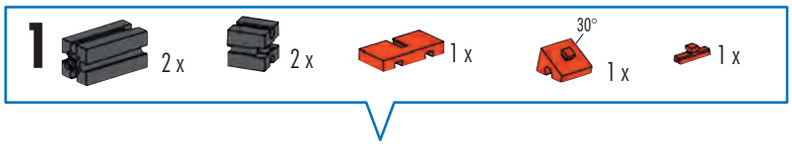

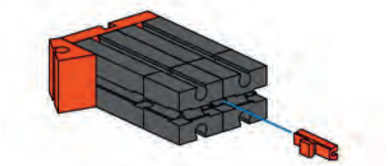

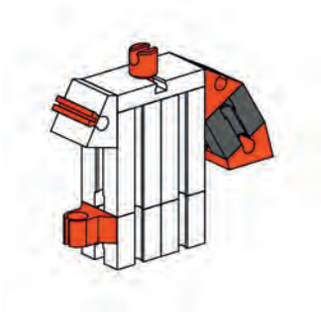

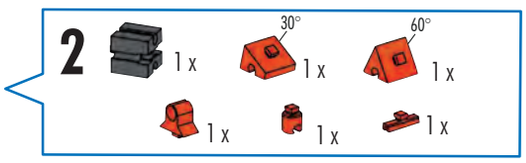

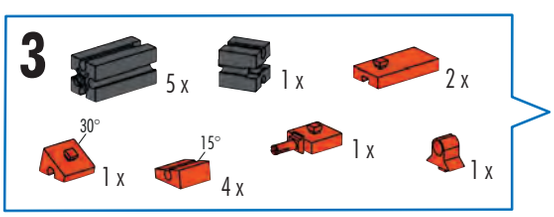

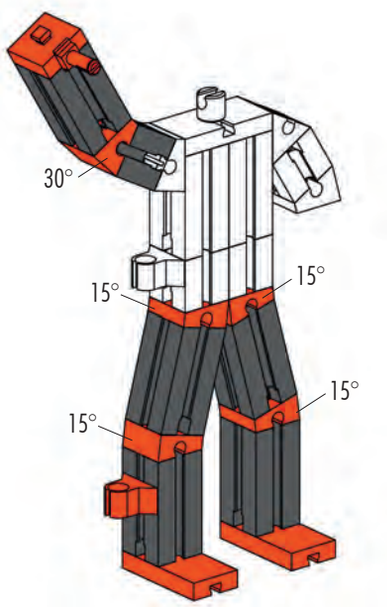

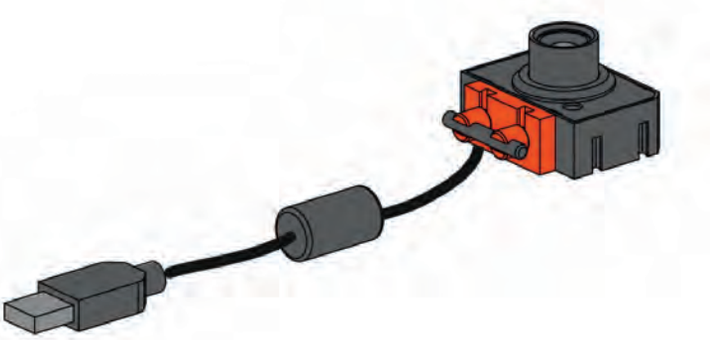

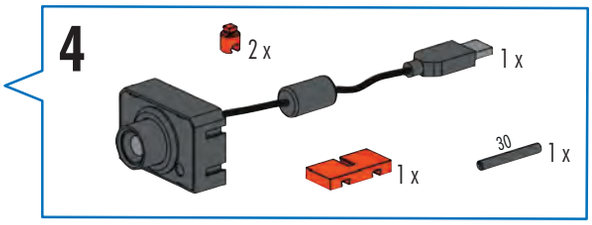

30 mm

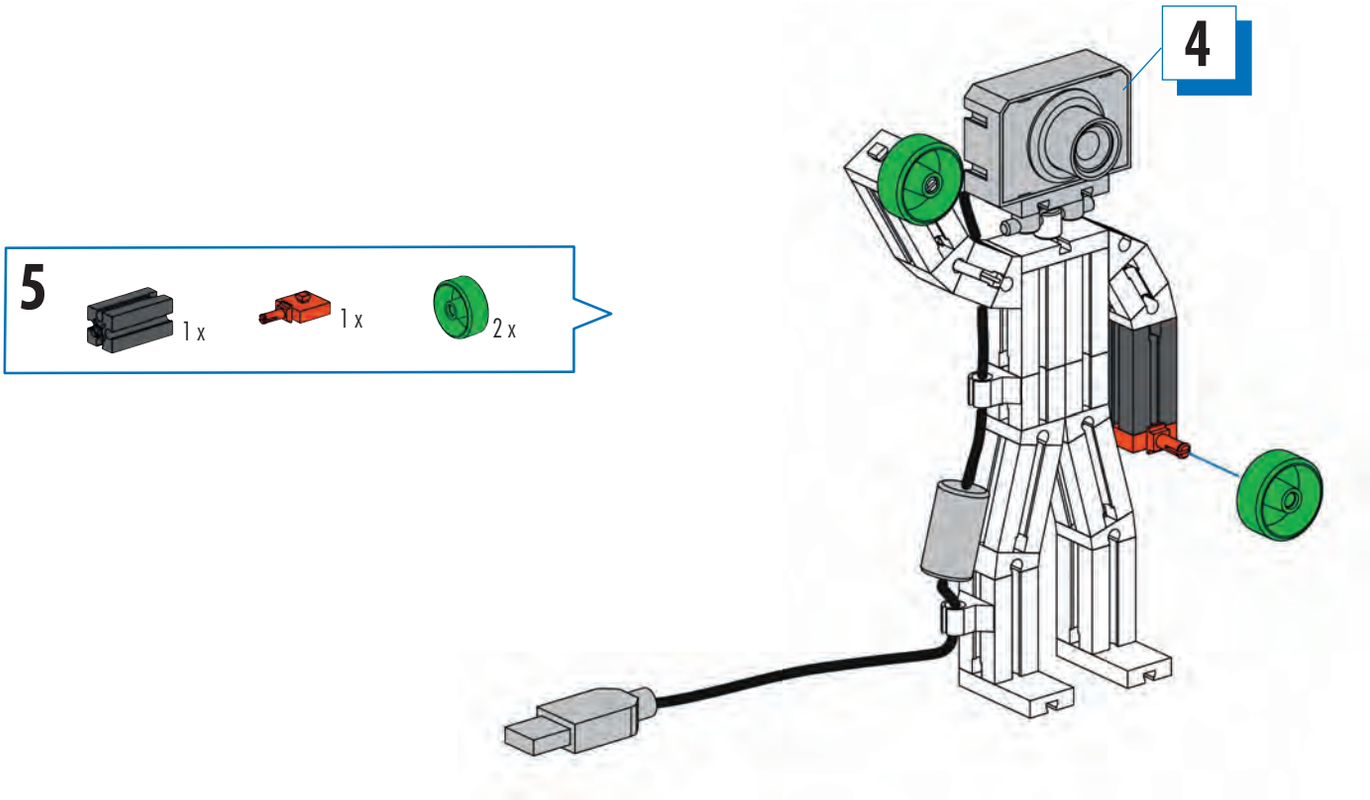

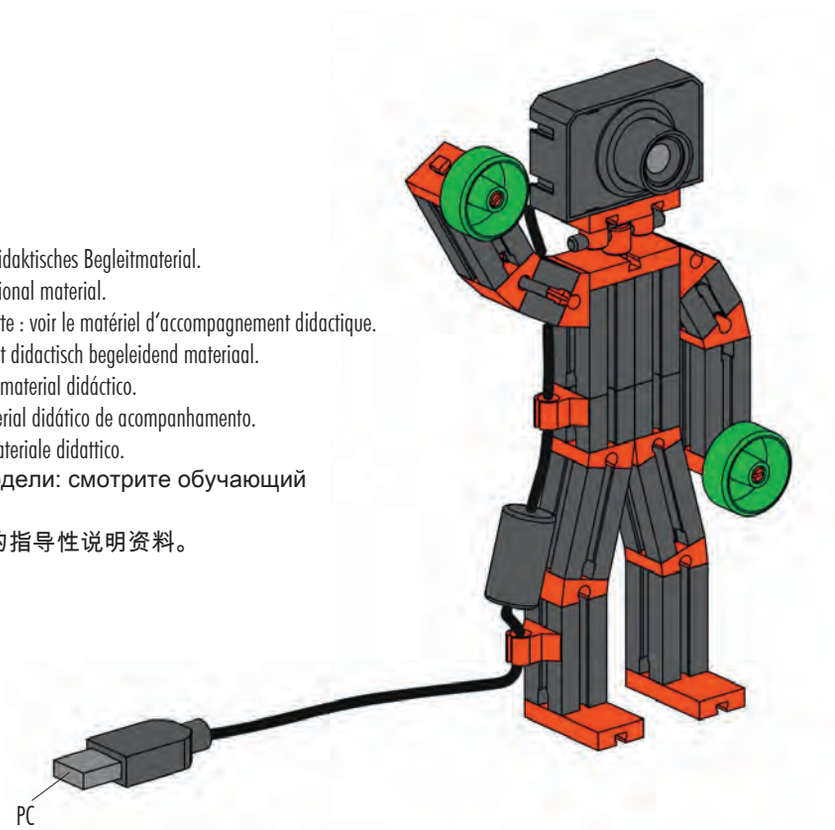

- Informationen zur Programmierung des Modells: Siehe didaktisches Begleitmaterial.
- Information on programming model: See related instructional material.
- Informations concernant la programmation de la maquette : voir le matériel d'accompagnement didactique.
- Informatie over de programmering van het model: Zie het didactisch begeleidend materiaal.
- Informaciones sobre la programación del modelo: Véase material didáctico.
- Informações sobre a programação do modelo: ver o material didático de acompanhamento.
- Informazioni sulla programmazione del modello: vedi materiale didattico.
- Информация о программировании модели: смотрите обучающий сопроводительный материал на CD.
- 有关该模型编程的信息：见 CD 光盘上的指导性说明资料。

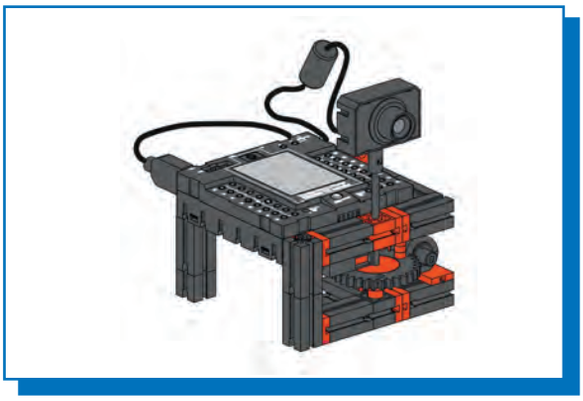

Schwenkbare Kamera
Swiveling camera
Caméra orientable

Zwenkbare camera
Cámara basculante
Câmera giratória

Camera orientabile
Поворотная камера
可回转的照相机

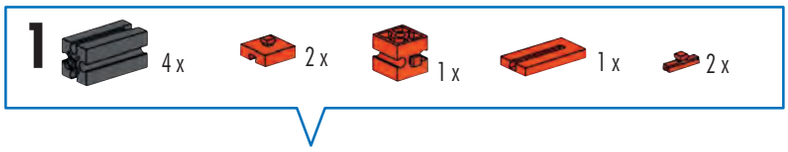

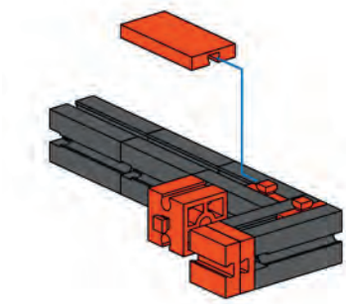

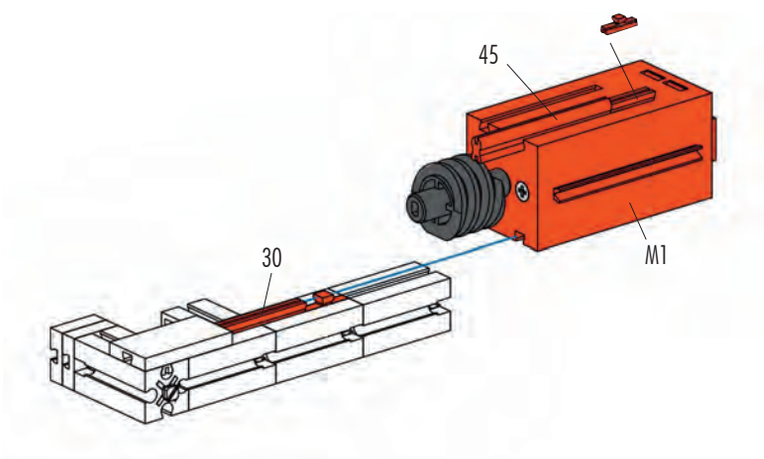

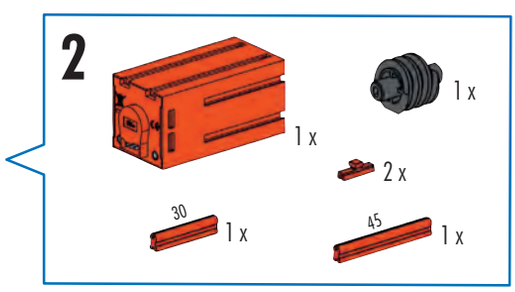

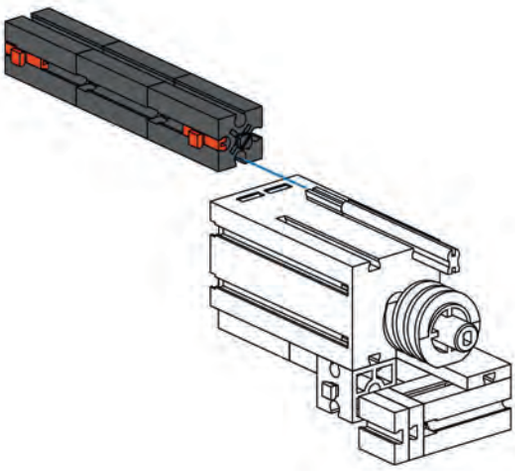

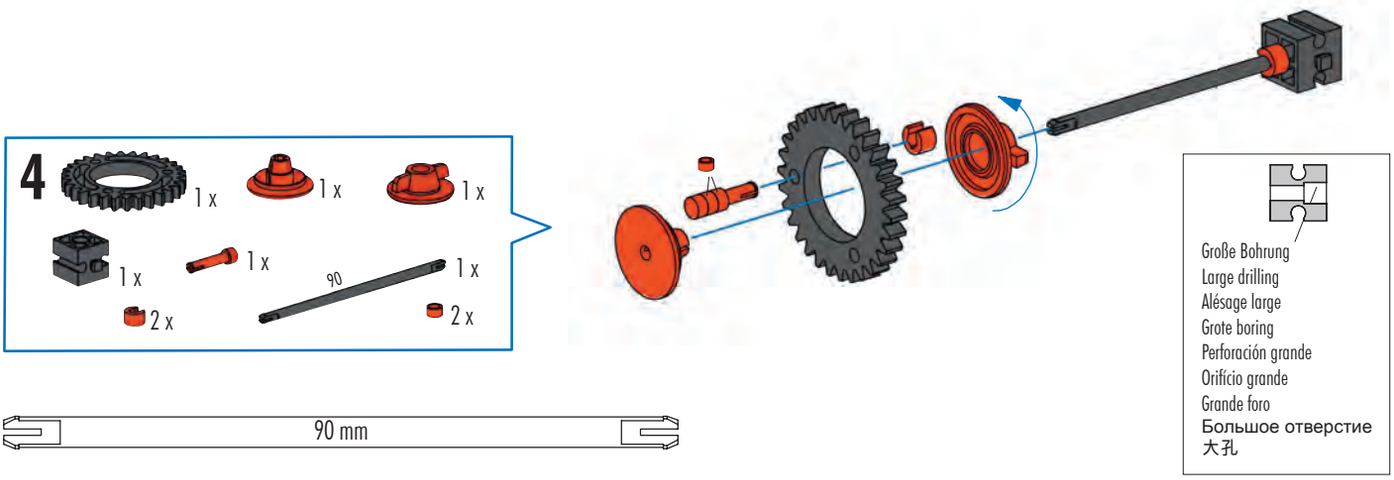
4
1 x
1 x
1 x
1 x
1 x
90
1 x
2 x
2 x
90 mm
Große Bohrung
Large drilling
Alésage large
Grote boring
Perforación grande
Orifício grande
Grande foro
Большое отверстие
大孔

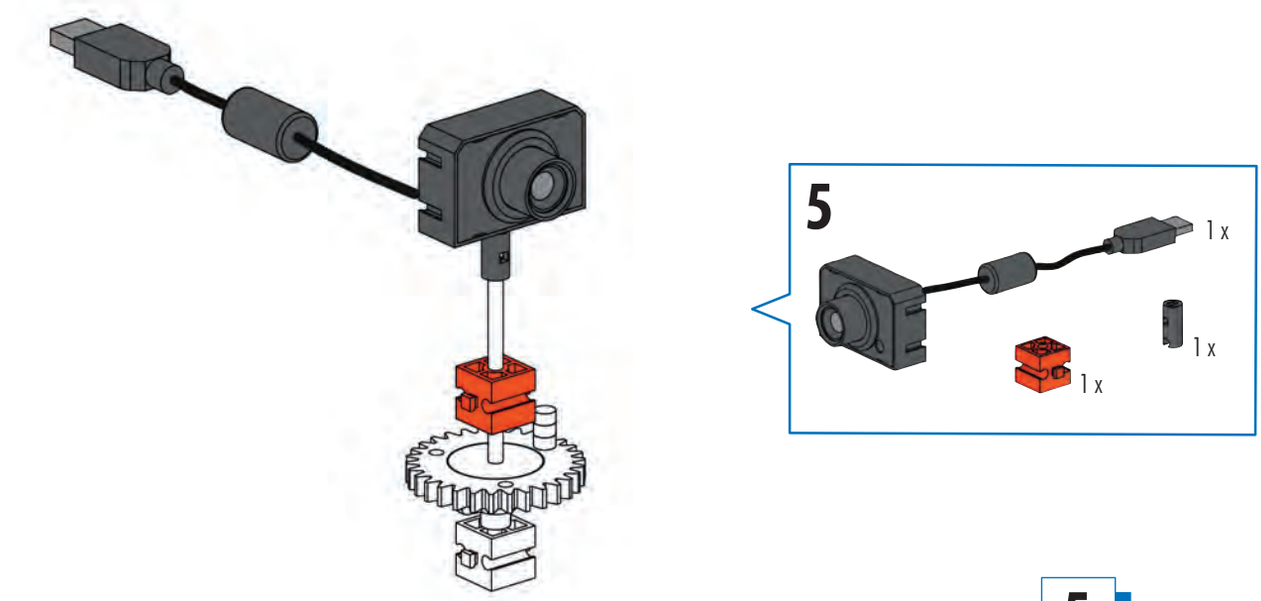
5
1 x
1 x
1 x

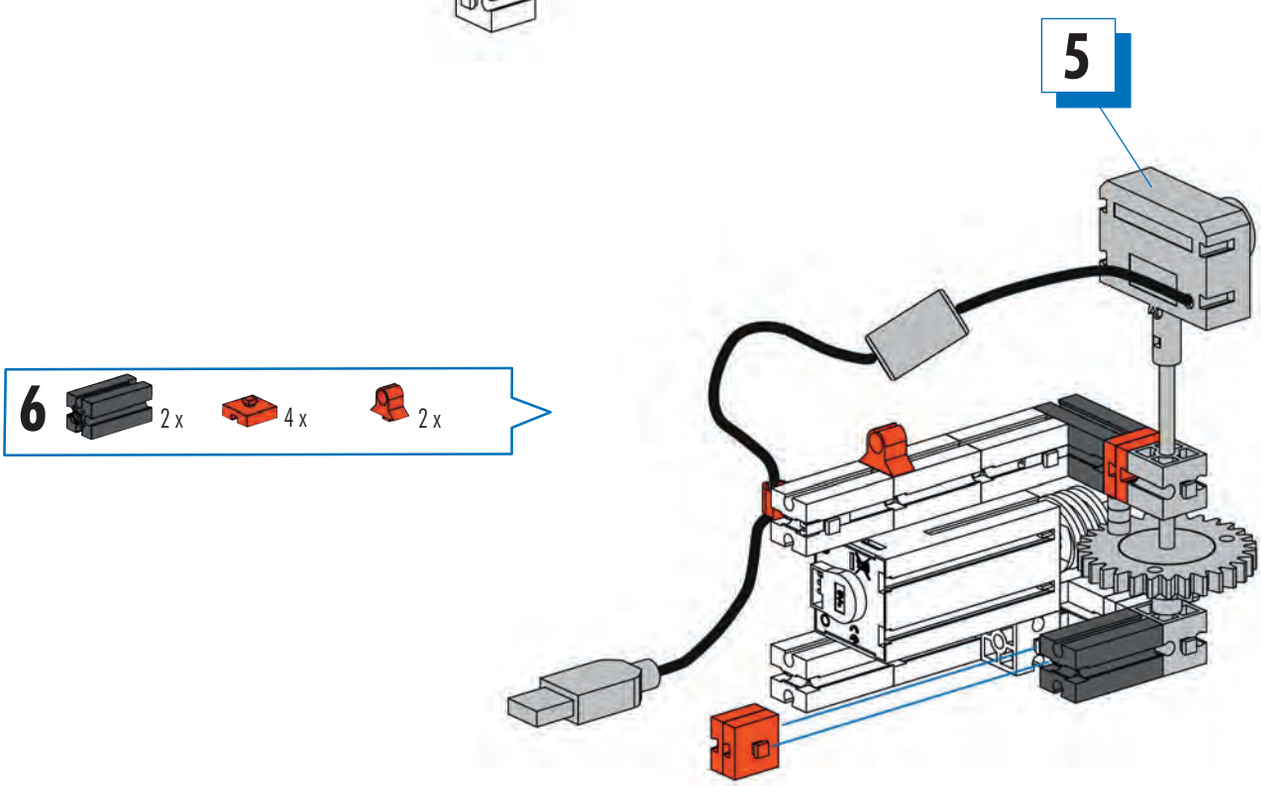
5
6
2 x
4 x
2 x

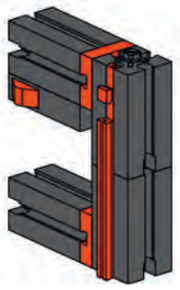

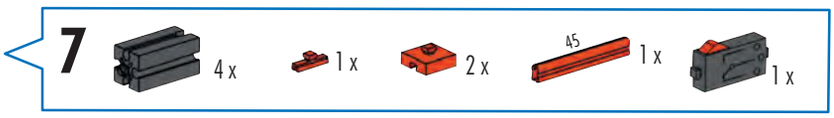
7
4 x
1 x
2 x
45
1 x
1 x

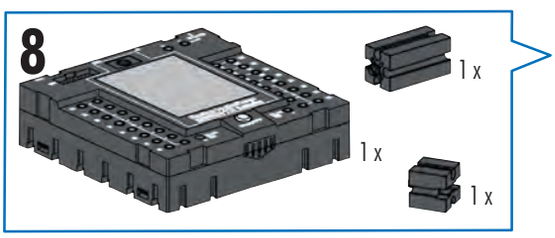
8
1 x
1 x
1 x

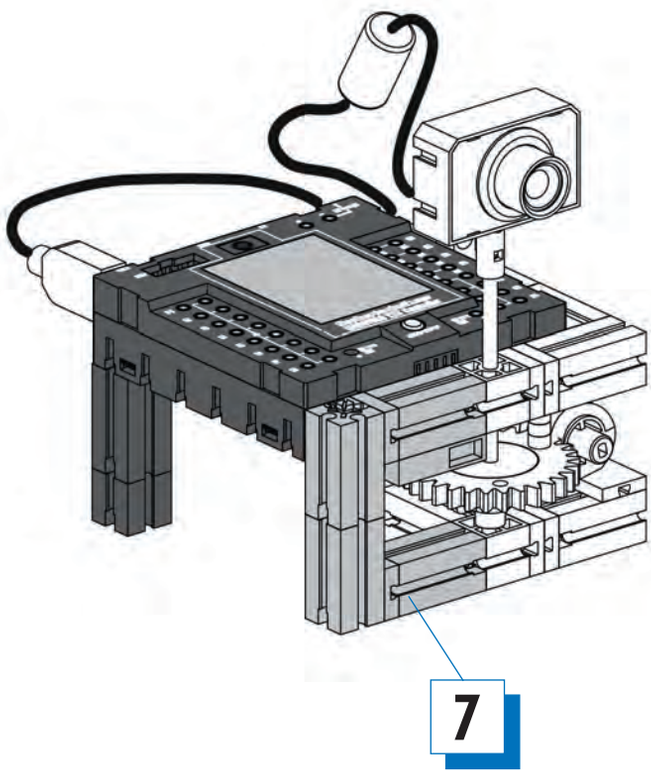
7

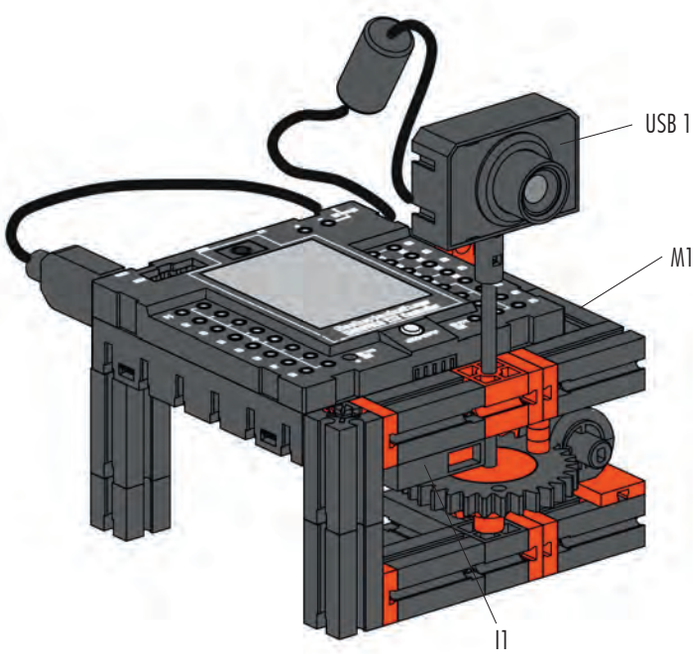
USB 1
M1
I1

Schaltplan
Circuit diagram
Plan électrique

Schakelschema
Diagrama de circuitos
Plano elétrico de ligação

Schema elettrico
Схема подключения
电路图

- Accu Set (Art.-Nr. 34 969) nicht im Baukasten enthalten
- Accu Set (Art. No. 34 969) not included in the modular kit
- Accu Set (réf. 34 969) n'est pas contenue dans le kit
- Accu Set (art.-nr. 34 969) niet in de bouwdoos opgenomen
- Accu Set (art. n° 34 969 no está incluido en el conjunto
- Accu Set (Nº de prod. 34 969) não contido no sistema de construção por blocos
- Accu Set (cod. prod. 34 969) non incluso nella scatola di montaggio
- Аккумулятор Accu Set (арт.№ 34 969) не входит в комплект конструктора
- 电池套件(产品号 34 969)不包含在组件中

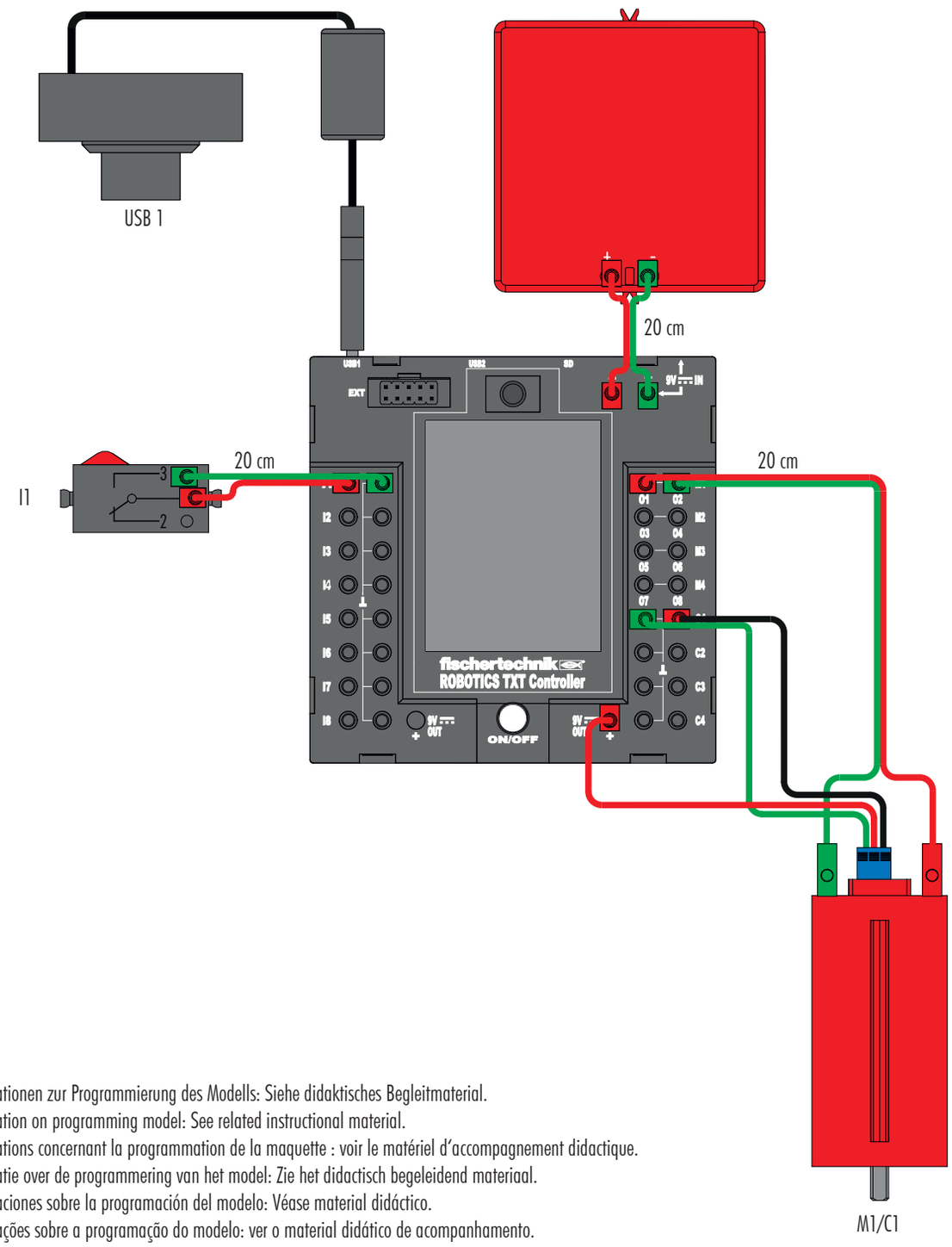

- Informationen zur Programmierung des Modells: Siehe didaktisches Begleitmaterial.
- Information on programming model: See related instructional material.
- Informations concernant la programmation de la maquette : voir le matériel d'accompagnement didactique.
- Informatie over de programmering van het model: Zie het didactisch begeleidend materiaal.
- Informaciones sobre la programación del modelo: Véase material didáctico.
- Informações sobre a programação do modelo: ver o material didático de acompanhamento.
- Informazioni sulla programmazione del modello: vedi materiale didattico.
- Информация о программировании модели: смотрите обучающий сопроводительный материал на CD.
- 有关该模型编程的信息：见 CD 光盘上的指导性说明资料。

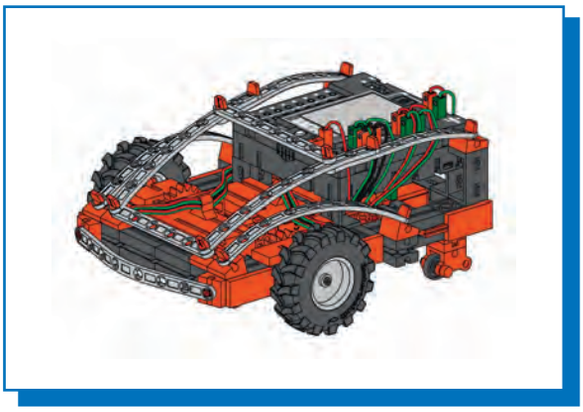

Fahrroboter
Mobile robot
Véhicule robot

Rijrobot
Robot desplazable
Robô condutor

Robot mobile
Робот-автомобиль
机器人车

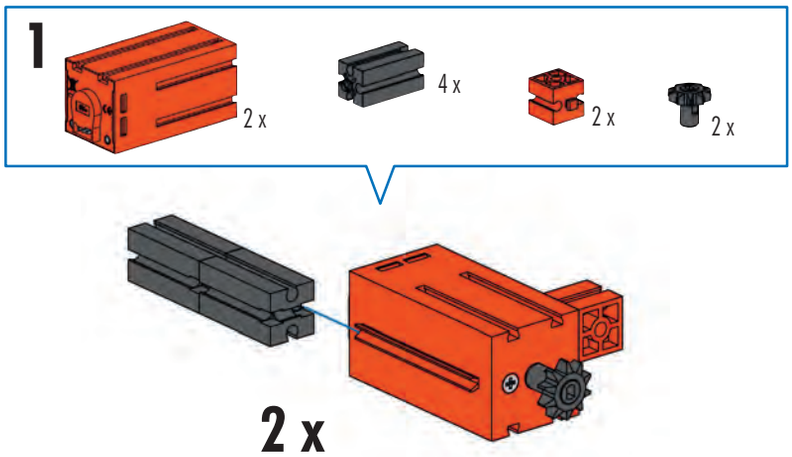

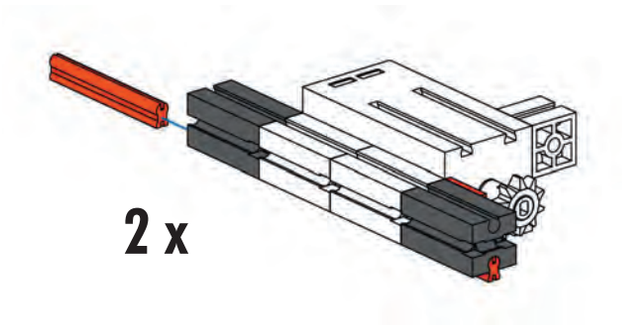

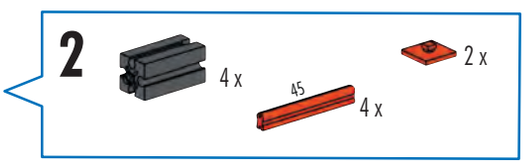

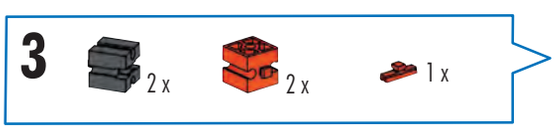

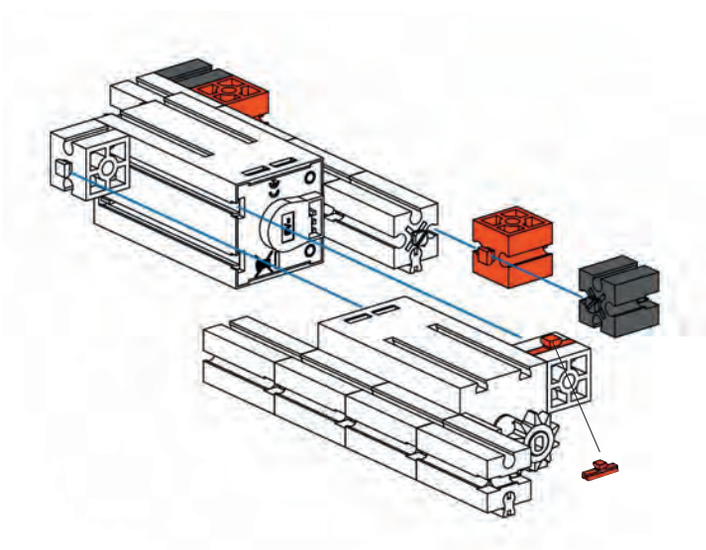

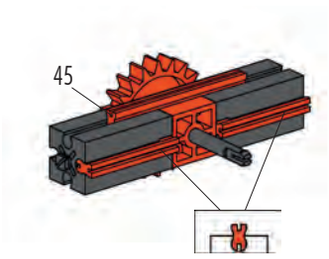

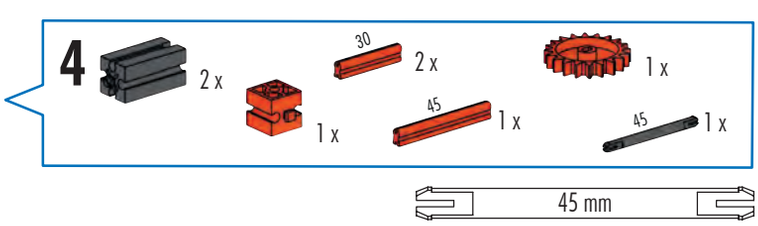

- Nabenmuttern festdrehen
- Fasten the hub nuts home
- Serrer les écrous de moyeu
- Draai de naafmoeren vast
- Atornillar las tuercas laterales
- Apertar bem as porcas de cubo
- Stringere i dadi dei mozzi
- Затянуть гайки ступиц
- 拧紧

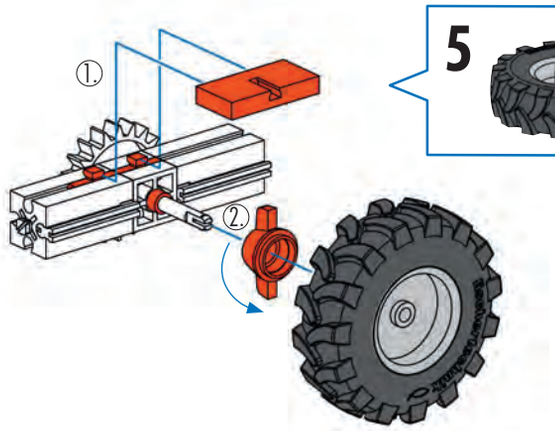

5

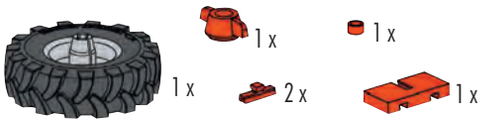

6

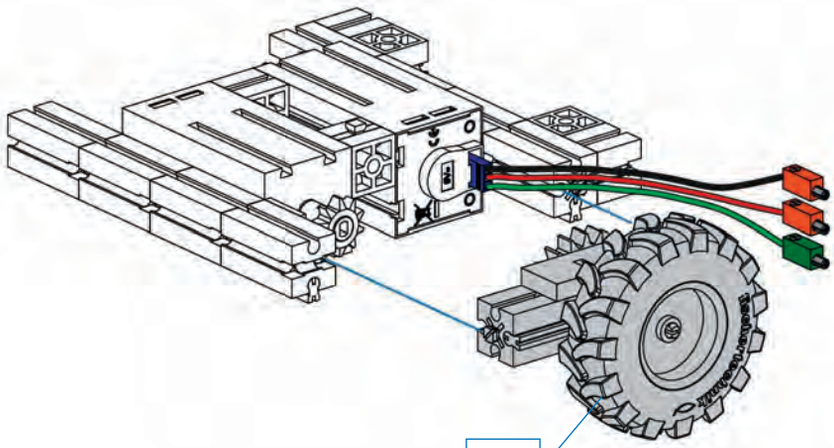

5

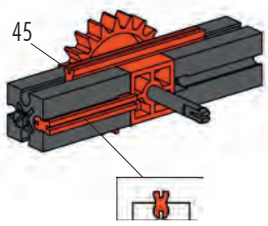

7

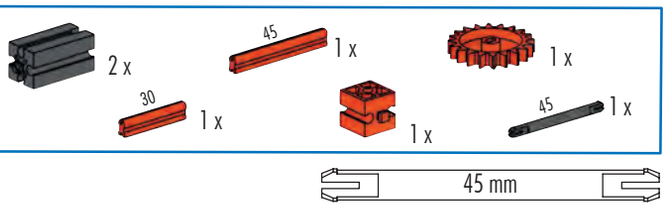

8

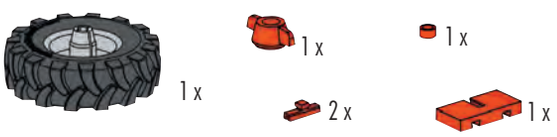

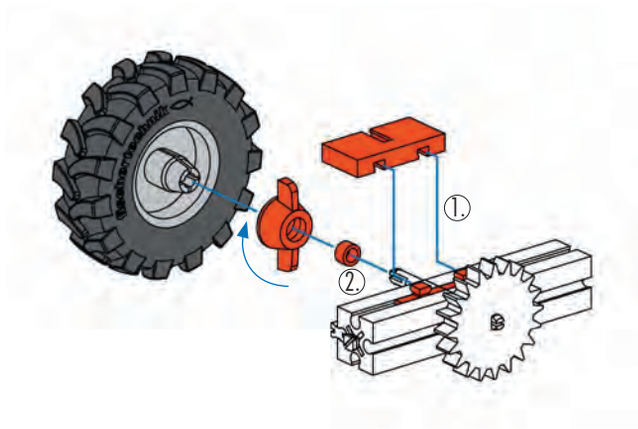

- Nabenmuttern festdrehen
- Fasten the hub nuts home
- Serrer les écrous de moyeu
- Draai de naafmoeren vast
- Atornillar las tuercas laterales
- Apertar bem as porcas de cubo
- Stringere i dadi dei mozzi
- Затянуть гайки ступиц
- 拧紧

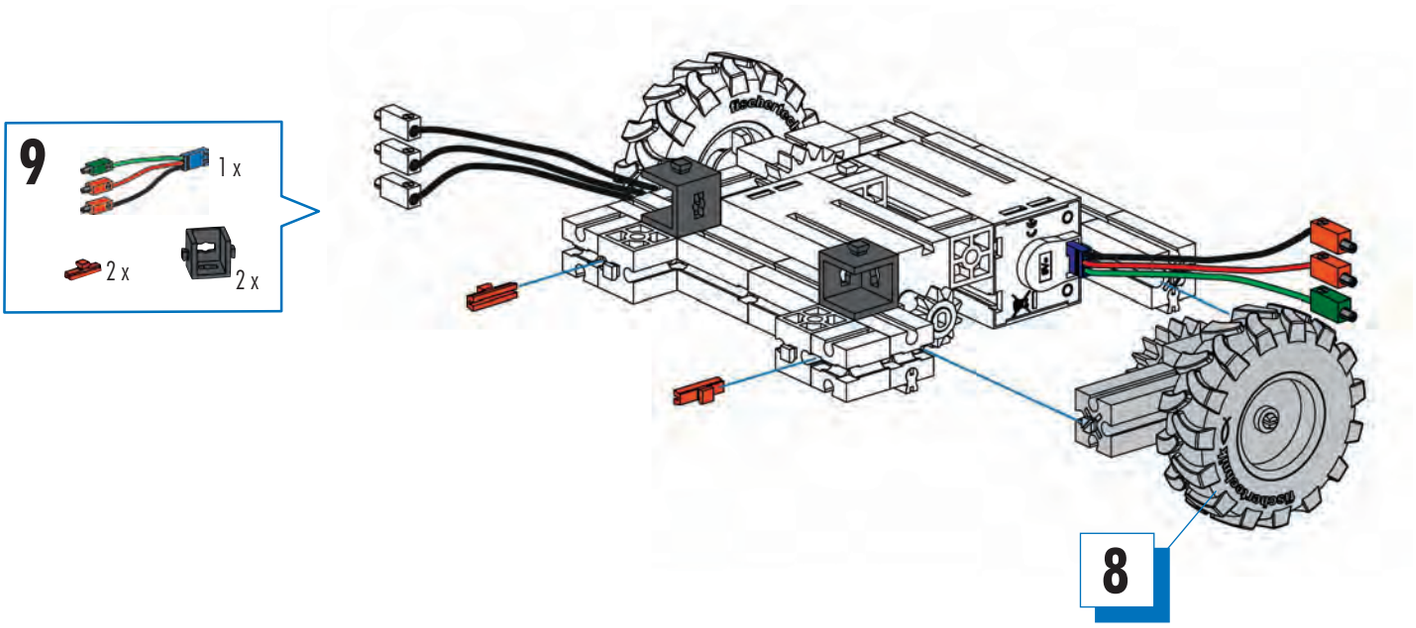
9
1 x
2 x
2 x
8

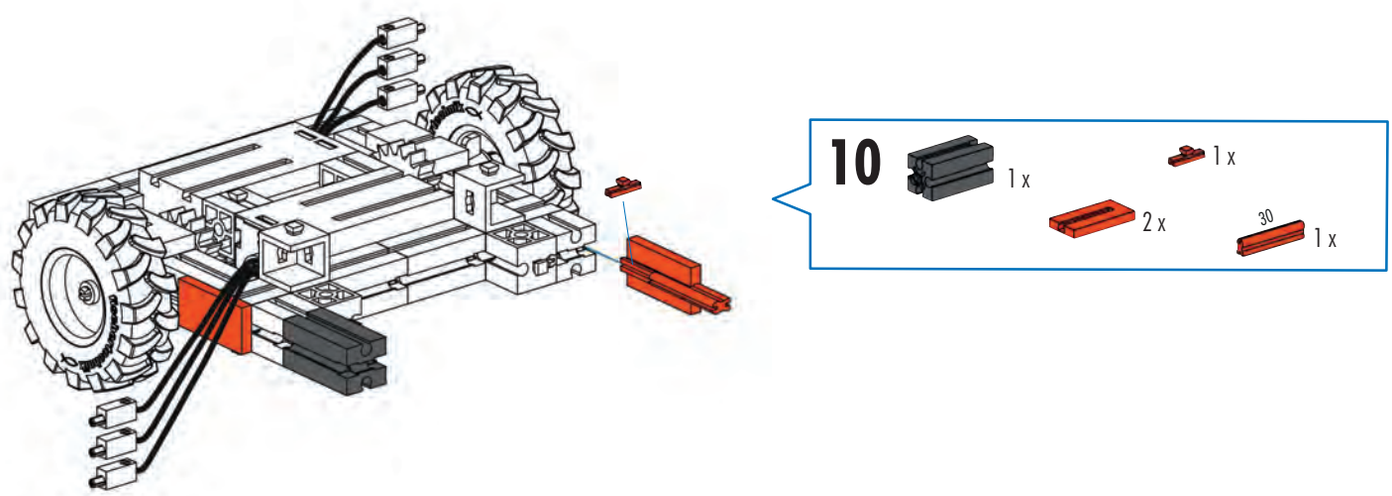
10
1 x
1 x
2 x
30
1 x

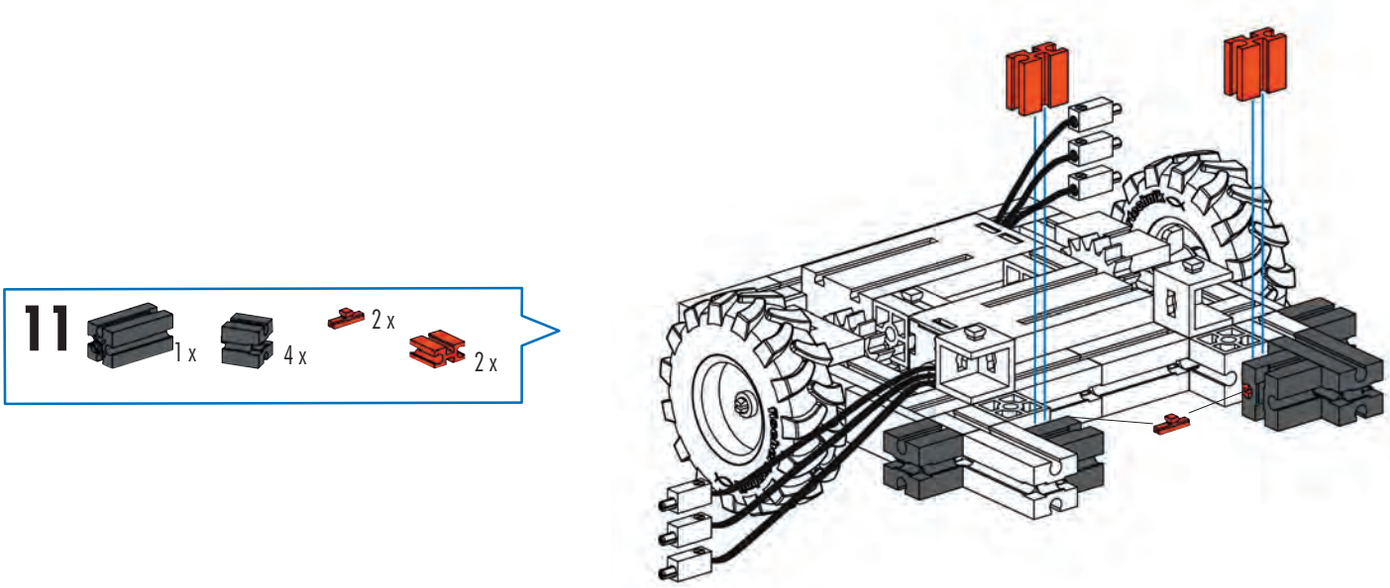
11
1 x
4 x
2 x
2 x

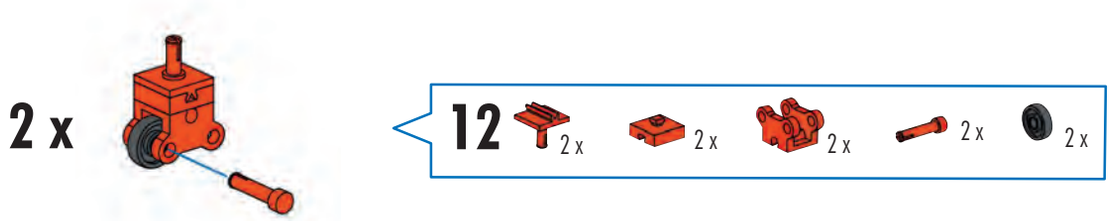

- Accu Set (Art.-Nr. 34 969) nicht im Baukasten enthalten
- Accu Set (Art. No. 34 969) not included in the modular kit
- Accu Set (réf. 34 969) n'est pas contenue dans le kit
- Accu Set (art.-nr. 34 969) niet in de bouwdoos opgenomen
- Accu Set (art. n° 34 969 no está incluido en el conjunto
- Accu Set (Nº de prod. 34 969) não contido no sistema de construção por blocos
- Accu Set (cod. prod. 34 969) non incluso nella scatola di montaggio
- Аккумулятор Accu Set (арт.№ 34 969) не входит в комплект конструктора
- 电池套件(产品号 34 969)不包含在组件中

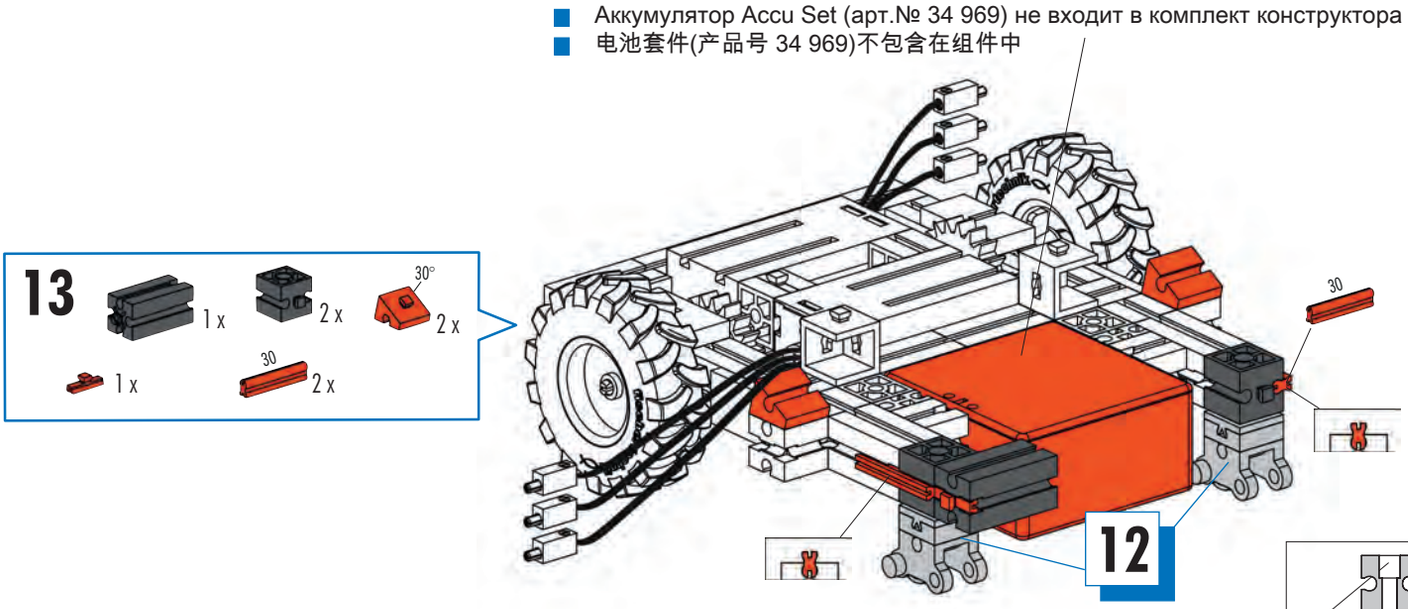

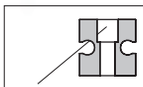

Große Bohrung
Large drilling
Alésage large
Grote boring
Perforación grande
Orifício grande
Grande foro
Большое отверстие
大孔

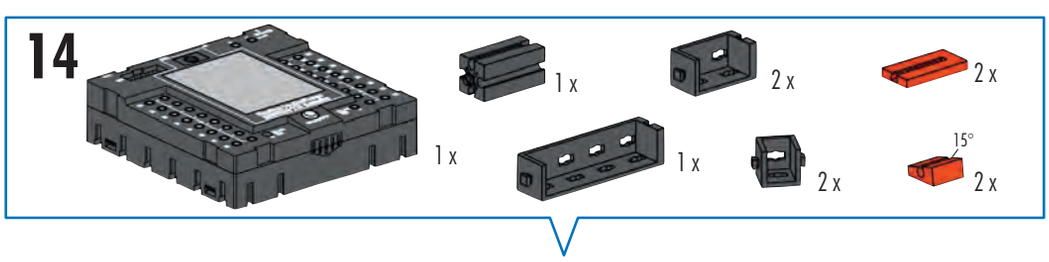

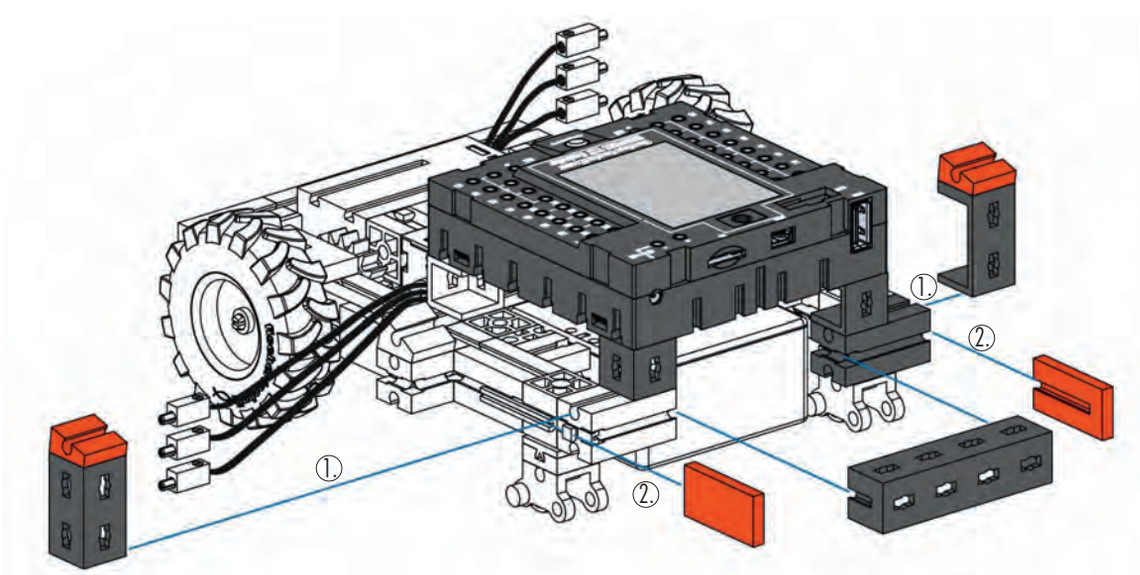

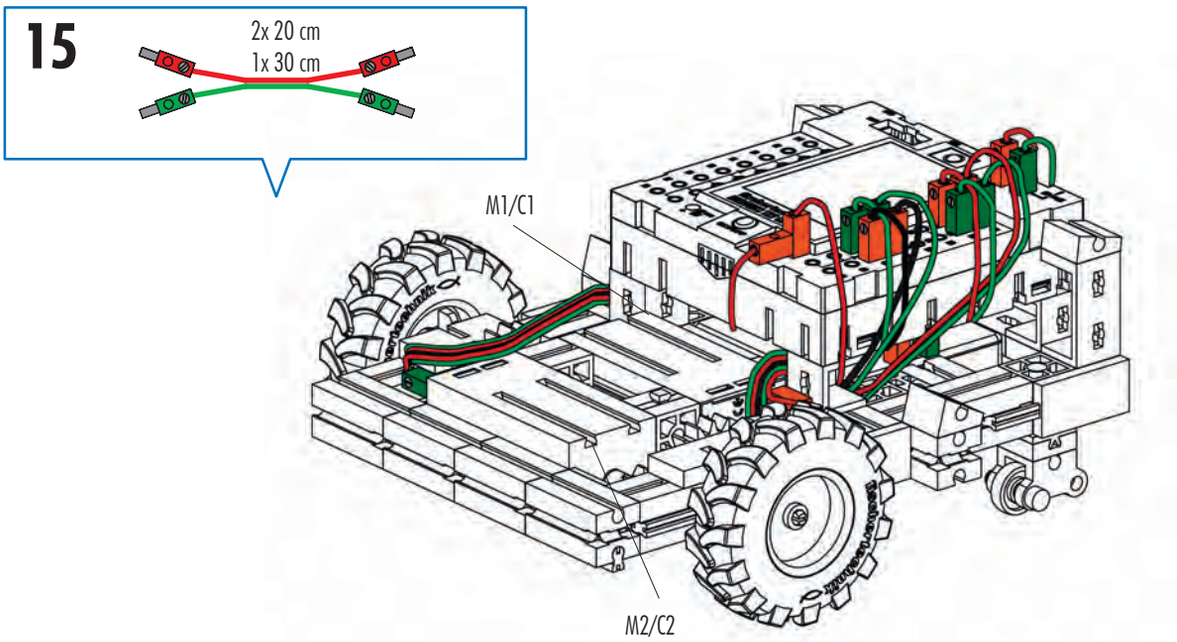

- Informationen zur Programmierung des Modells: Siehe didaktisches Begleitmaterial.
- Information on programming model: See related instructional material.
- Informations concernant la programmation de la maquette : voir le matériel d'accompagnement didactique.
- Informatie over de programmering van het model: Zie het didactisch begeleidend materiaal.
- Informaciones sobre la programación del modelo: Véase material didáctico.
- Informações sobre a programação do modelo: ver o material didático de acompanhamento.
- Informazioni sulla programmazione del modello: vedi materiale didattico.
- Информация о программировании модели: смотрите обучающий сопроводительный материал на CD.
- 有关该模型编程的信息：见 CD 光盘上的指导性说明资料。

Schaltplan
Circuit diagram
Plan électrique

Schakelschema
Diagrama de circuitos
Plano elétrico de ligação

Schema elettrico
Схема подключения
电路图

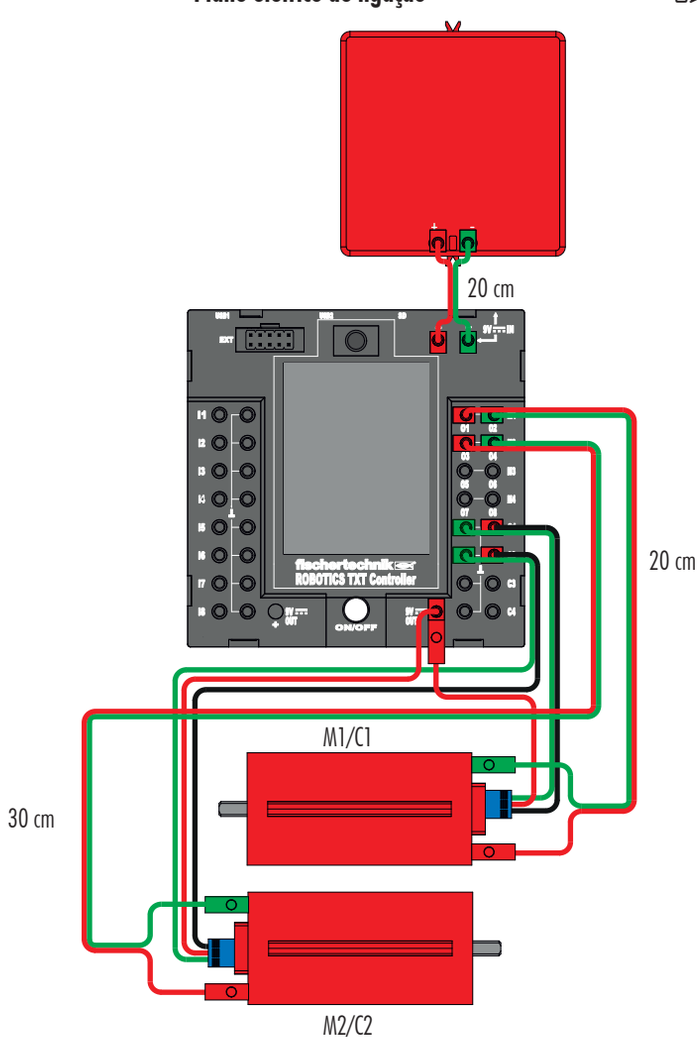

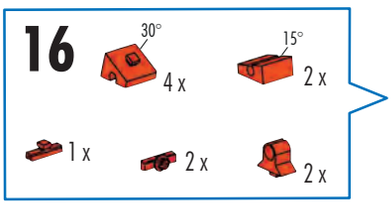
16
30°
4 x
15°
2 x
1 x
2 x
2 x

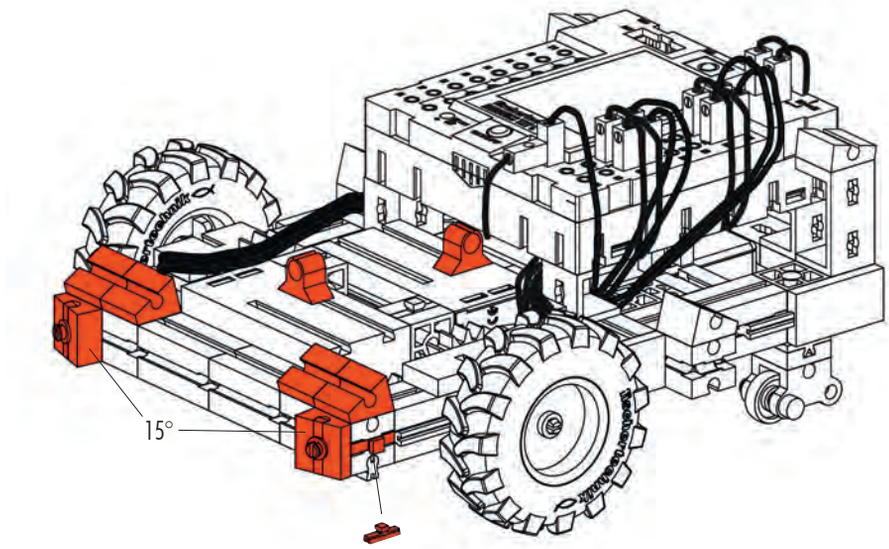
15°

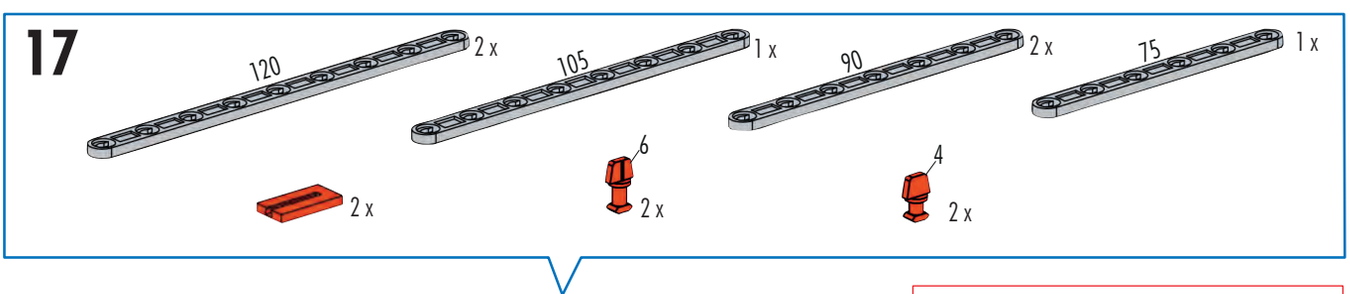
17
120
2 x
105
1 x
90
2 x
75
1 x
2 x
6
2 x
4
2 x

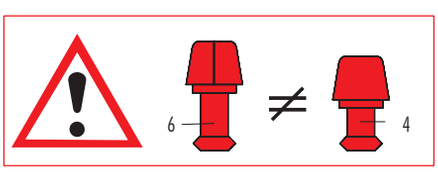
6
≠
4

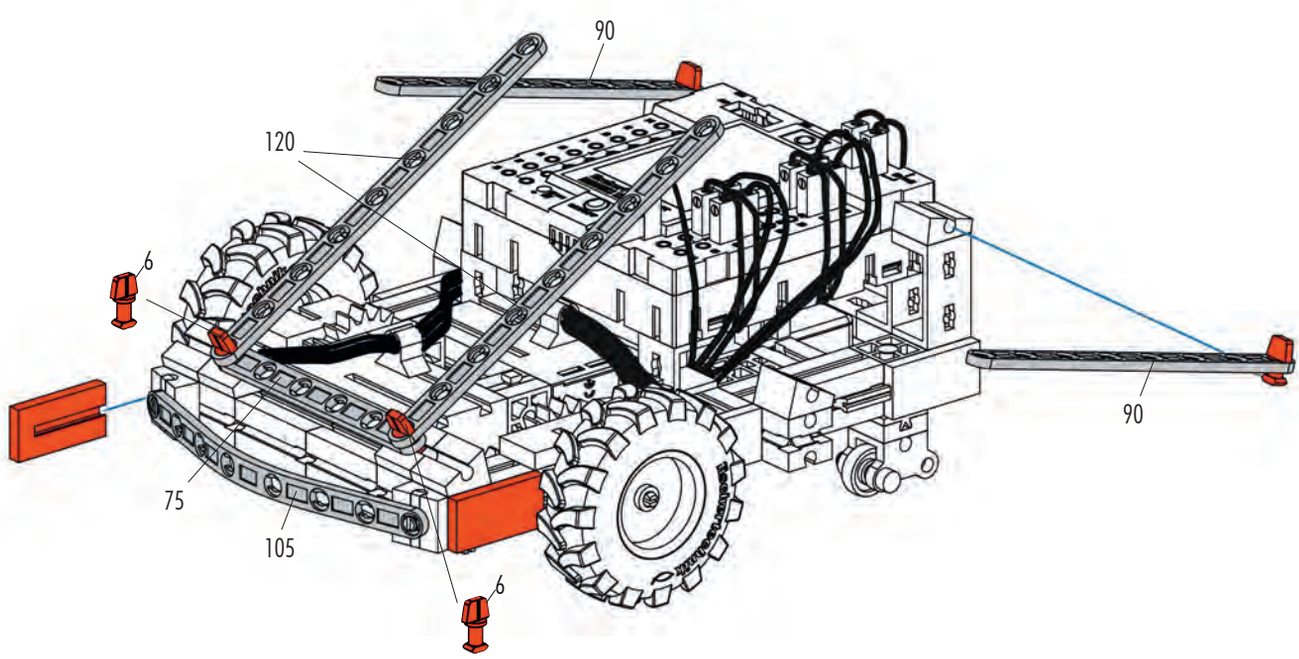
90
120
6
75
105
6
90

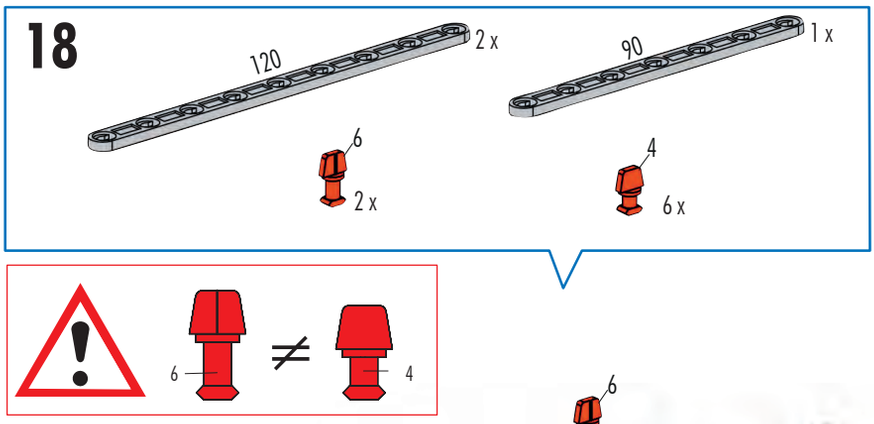
18
120
2 x
90
1 x
6
2 x
4
6 x

6
≠
4

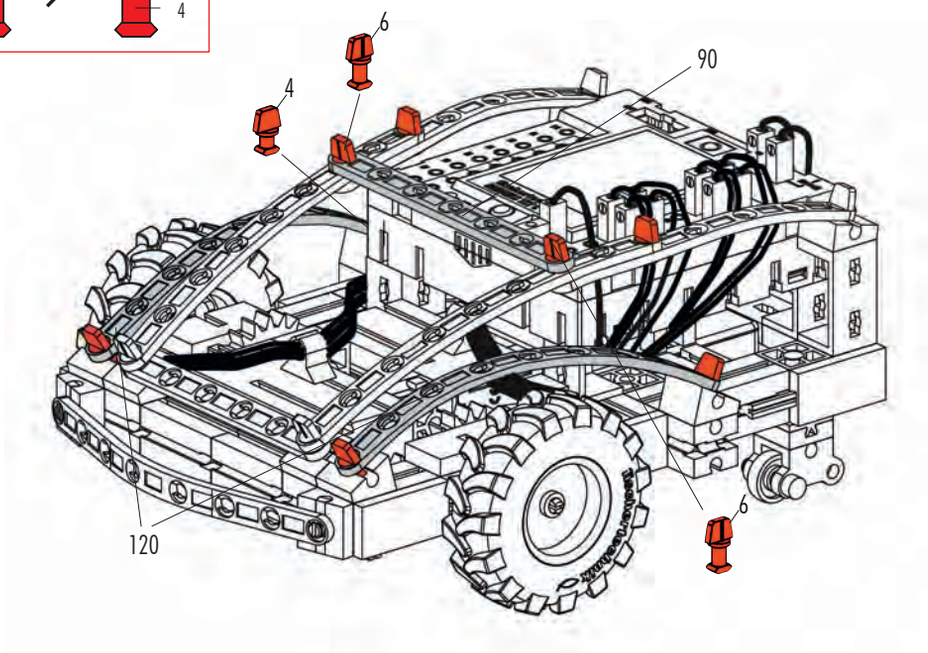
6
4
90
120
6

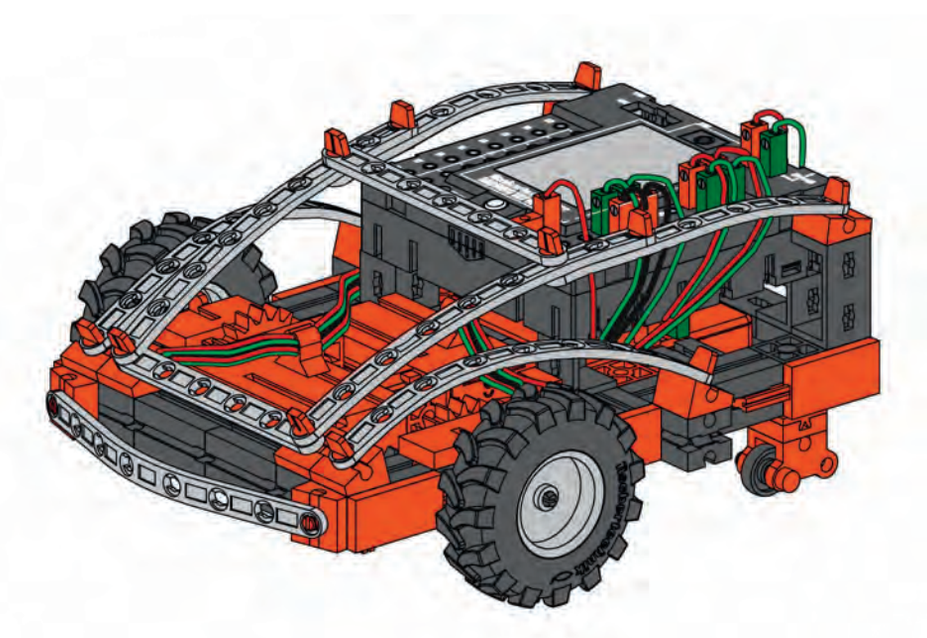

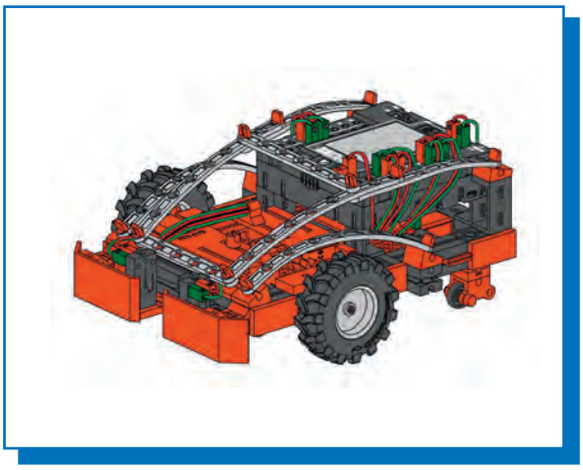

Hinderniserkenner
Hindrance detector
Détecteur d'obstacles
Obstakeldetector
Detector de obstáculos
Identificador de obstáculos
Rilevatore di ostacoli
Обнаружитель препятствий
障碍物识别车

1-15

Seite	24
Page	24
Page	24
Bladzijde	24
Página	24
Pagina	24
Pagina	24
Страница	24
页次	24

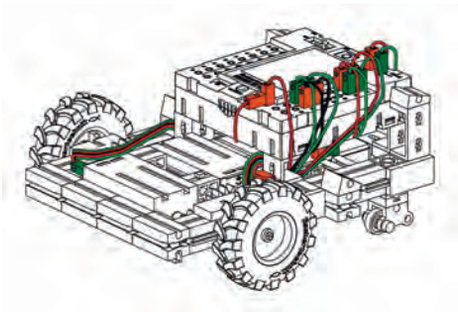

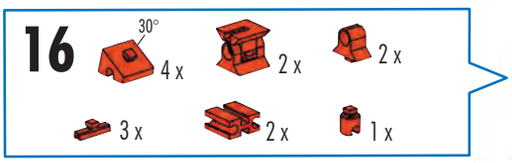

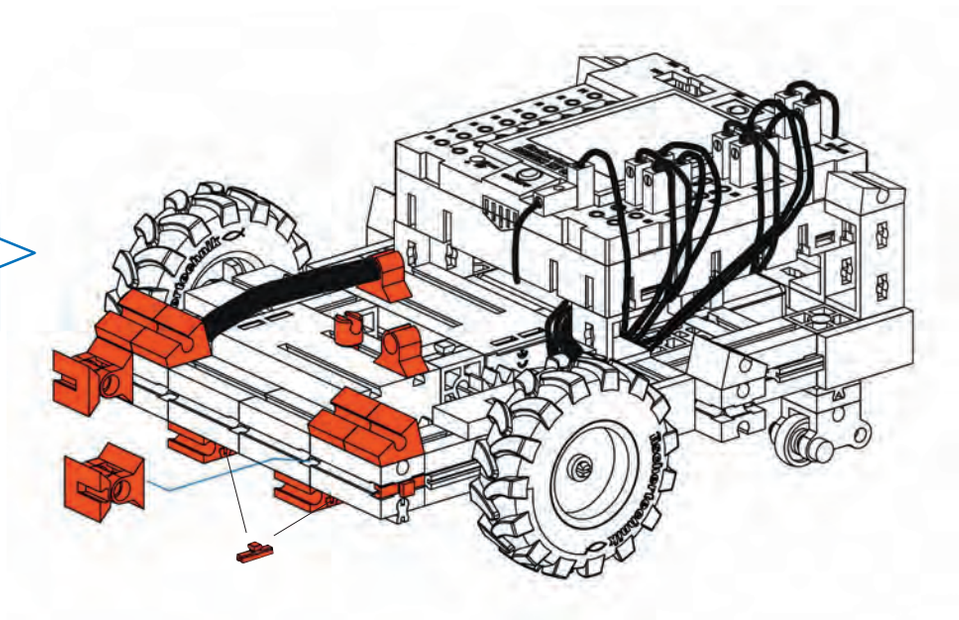

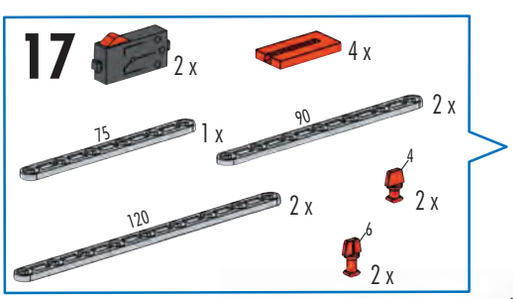

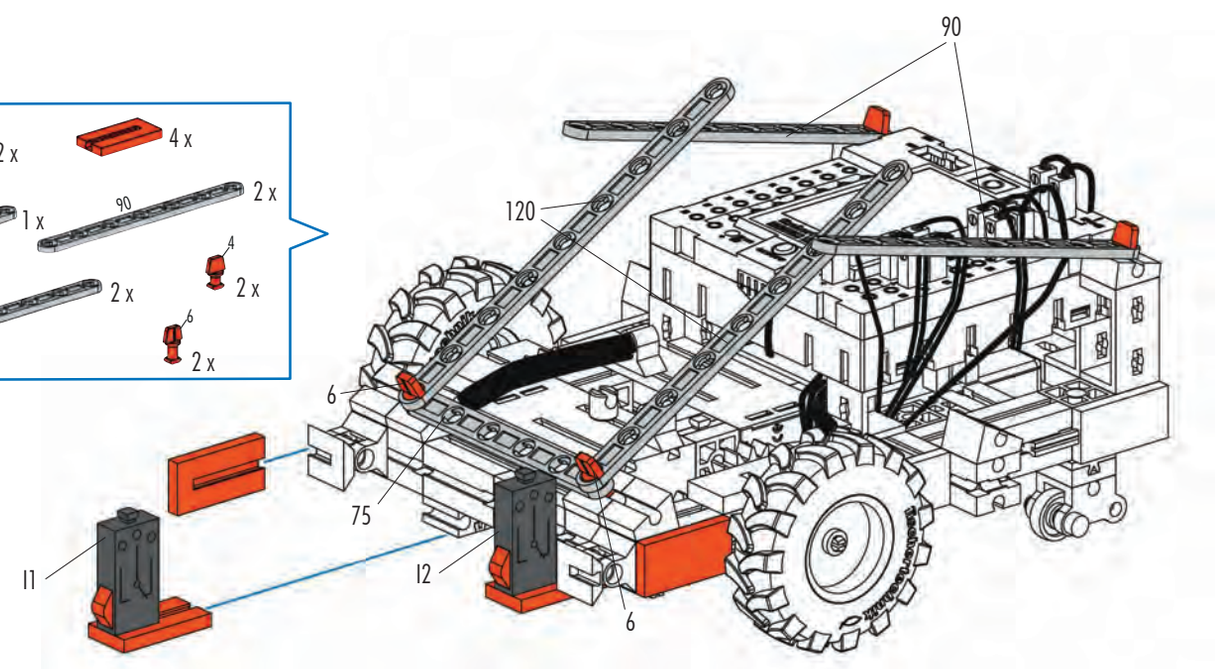

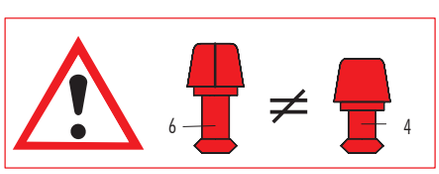

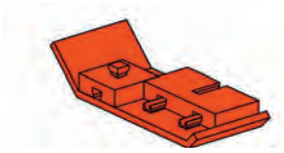

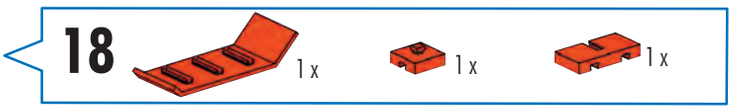
18
1 x
1 x
1 x

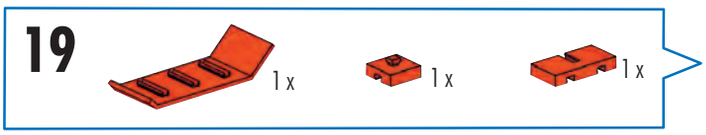
19
1 x
1 x
1 x

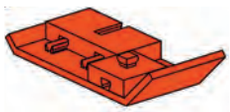

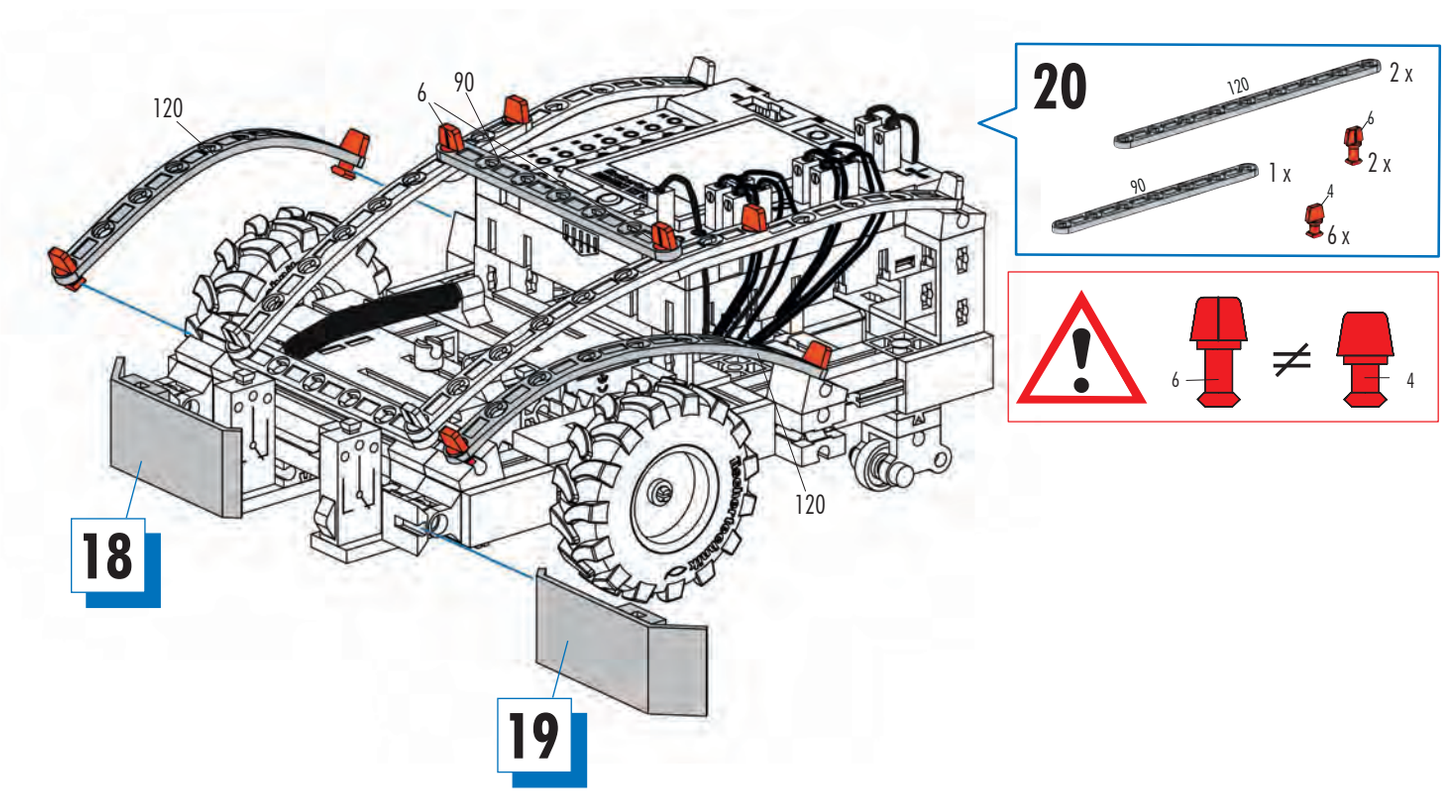
120
6
90
120
18
19
20
120
2 x
6
2 x
90
1 x
4
6 x
6
≠
4

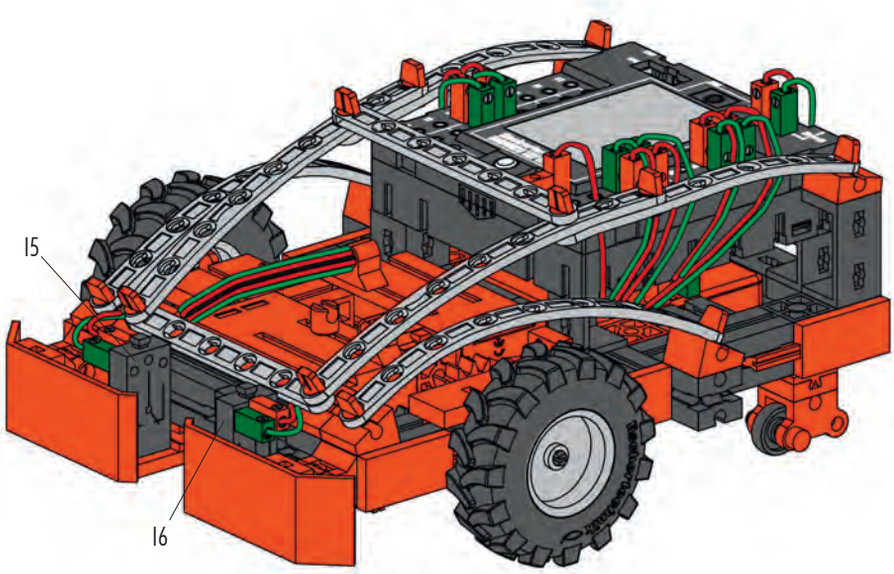
15
16

Schaltplan
Circuit diagram
Plan électrique

Schakelschema
Diagrama de circuitos
Plano elétrico de ligação

Schema elettrico
Схема подключения
电路图

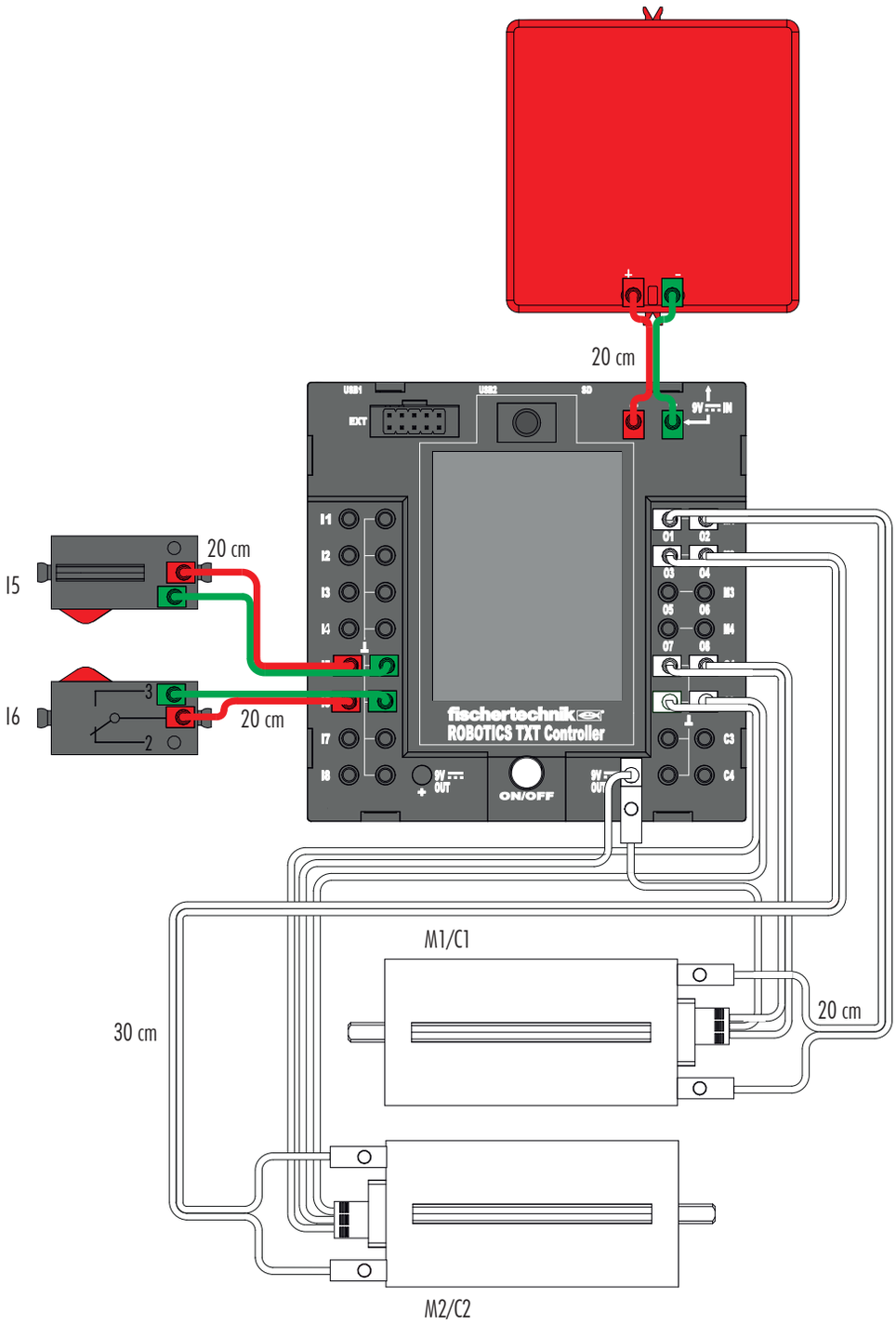

- Informationen zur Programmierung des Modells: Siehe didaktisches Begleitmaterial.
- Information on programming model: See related instructional material.
- Informations concernant la programmation de la maquette : voir le matériel d'accompagnement didactique.
- Informatie over de programmering van het model: Zie het didactisch begeleidend materiaal.
- Informaciones sobre la programación del modelo: Véase material didáctico.
- Informações sobre a programação do modelo: ver o material didático de acompanhamento.
- Informazioni sulla programmazione del modello: vedi materiale didattico.
- Информация о программировании модели: смотрите обучающий сопроводительный материал на CD.
- 有关该模型编程的信息：见 CD 光盘上的指导性说明资料。

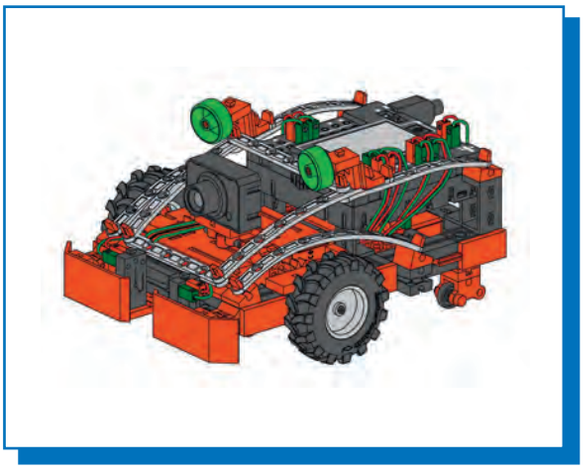

Hinderniserkenner mit Kamera
Hindrance detector with camera
Détecteur d'obstacles avec caméra

Obstakeldetector met camera
Detector de obstáculos con cámara
Identificador de obstáculos com câmera

Rilevatore di ostacoli con camera
Обнаружитель препятствий с камерой
配备照相机的障碍物识别车

1-20

Seite	31
Page	31
Page	31
Bladzijde	31
Página	31
Pagina	31
Pagina	31
Страница	31
页次	31

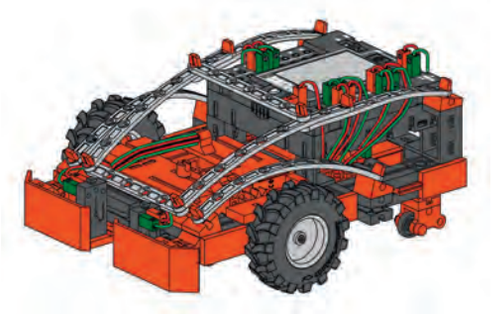

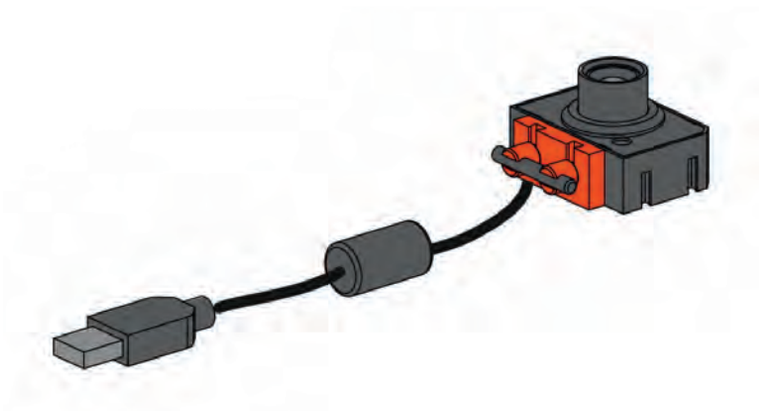

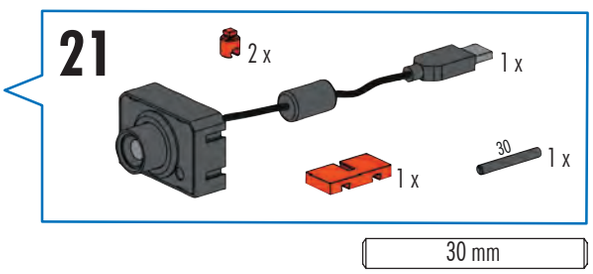

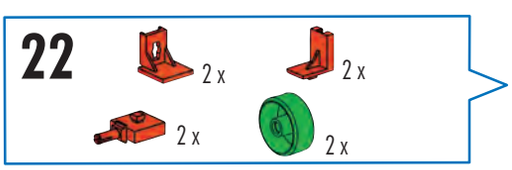

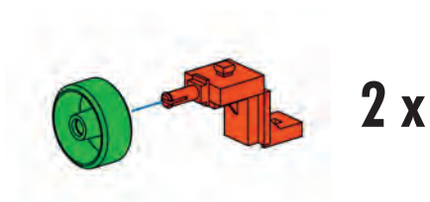

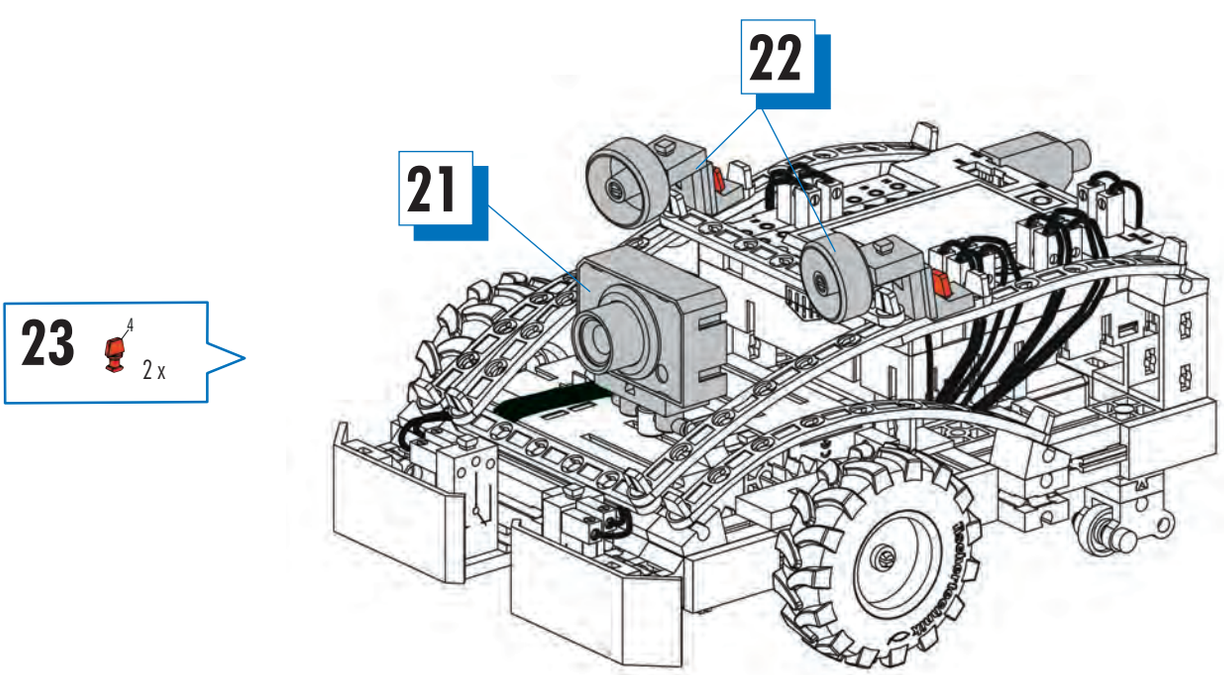

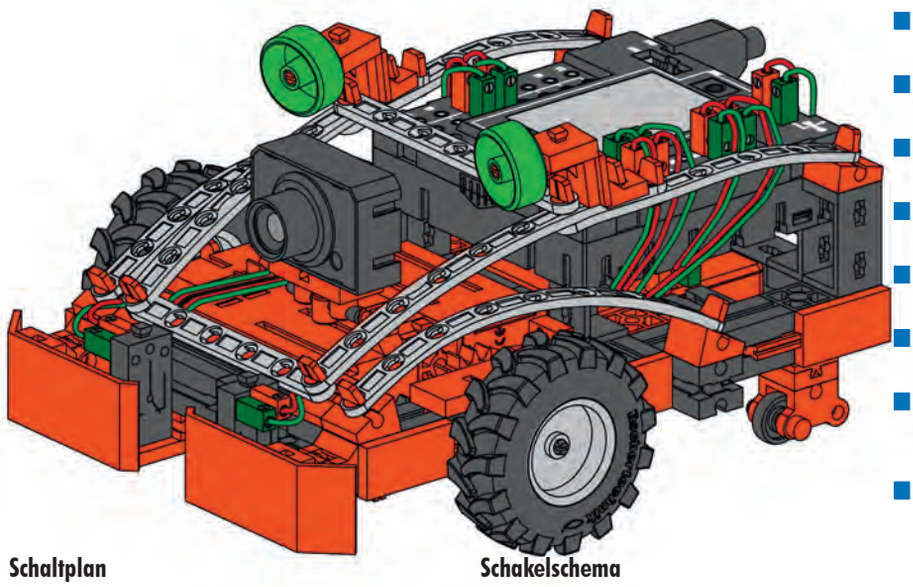

- Informationen zur Programmierung des Modells: Siehe didaktisches Begleitmaterial.
- Information on programming model: See related instructional material.
- Informations concernant la programmation de la maquette : voir le matériel d'accompagnement didactique.
- Informatie over de programmering van het model: Zie het didactisch begeleidend materiaal.
- Informaciones sobre la programación del modelo: Véase material didáctico.
- Informações sobre a programação do modelo: ver o material didático de acompanhamento.
- Informazioni sulla programmazione del modello: vedi materiale didattico.
- Информация о программировании модели: смотрите обучающий сопроводительный материал на CD.
- 有关该模型编程的信息：见 CD 光盘上的指导性说明资料。

Schaltplan
Circuit diagram
Plan électrique

Schakelschema
Diagrama de circuitos
Plano elétrico de ligação

Schema elettrico
Схема подключения
电路图

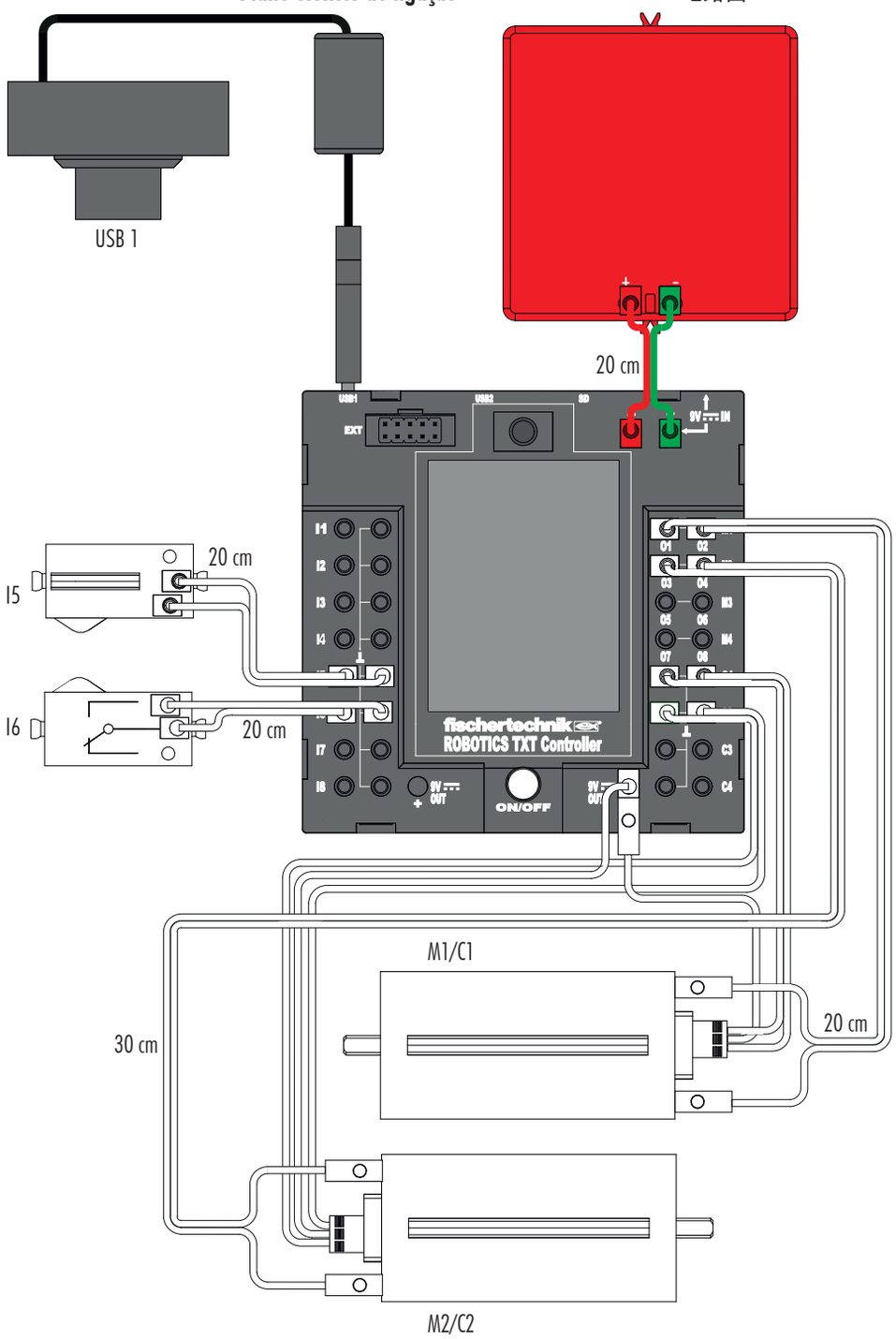

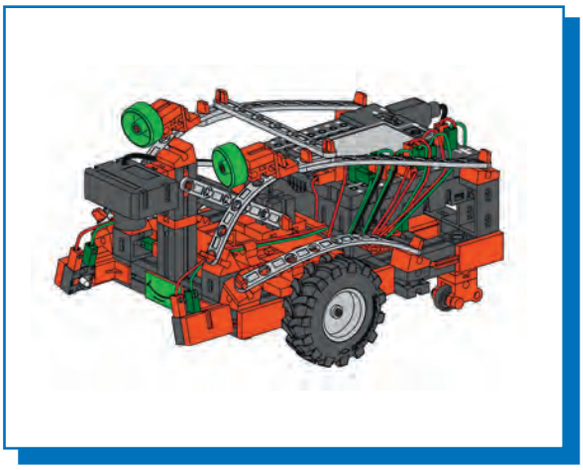

Spurensucher
Trail searcher
Dépisteur

Sporenzoeker
Rastreador
Detector de pistas

Robot di rilevamento tracce
Следопыт
寻踪车

1-15

Seite	24
Page	24
Page	24
Bladzijde	24
Página	24
Pagina	24
Pagina	24
Страница	24
页次	24

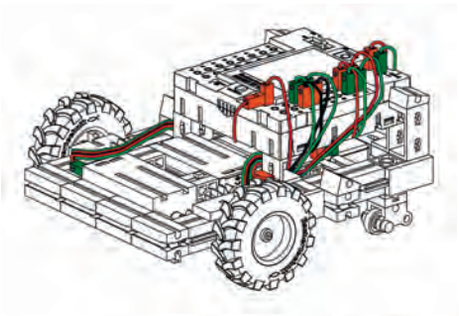

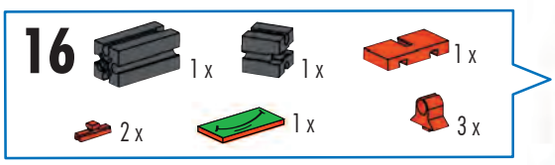

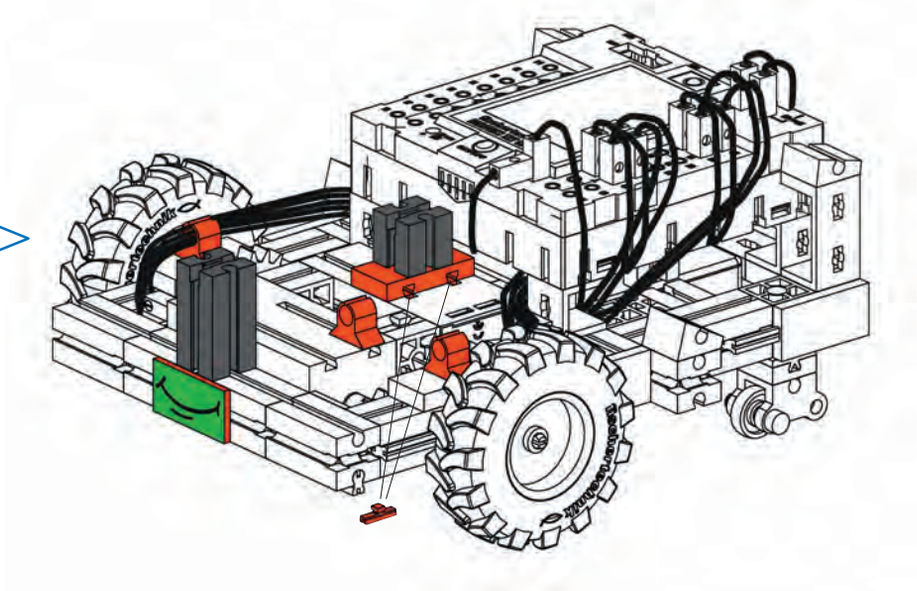

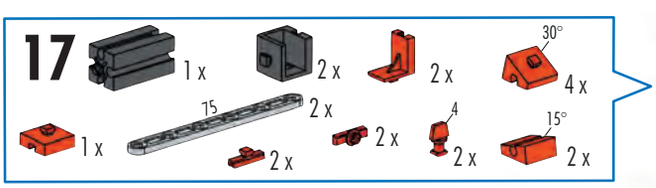

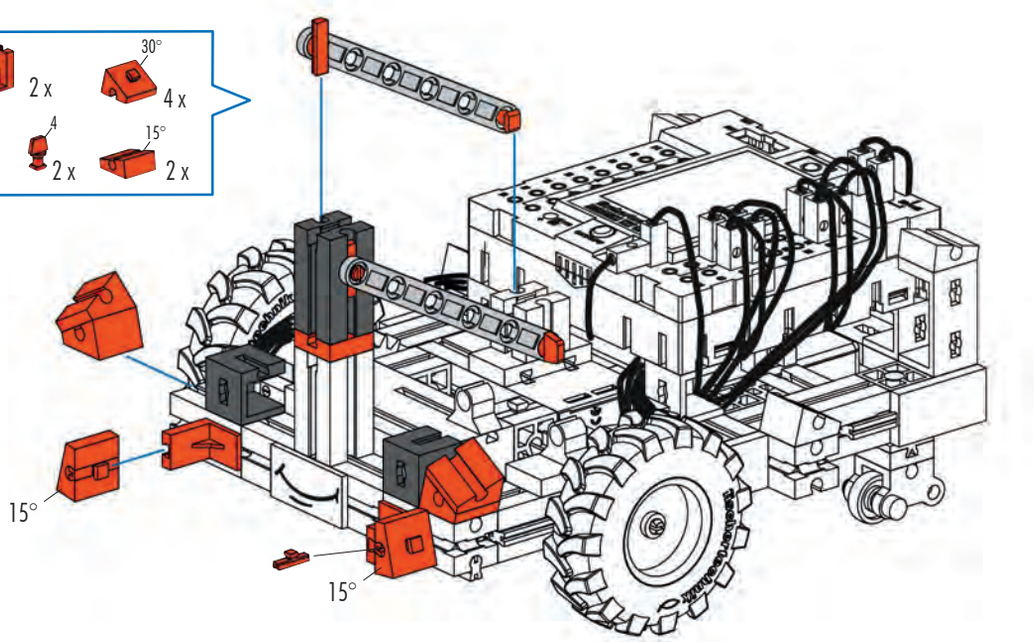

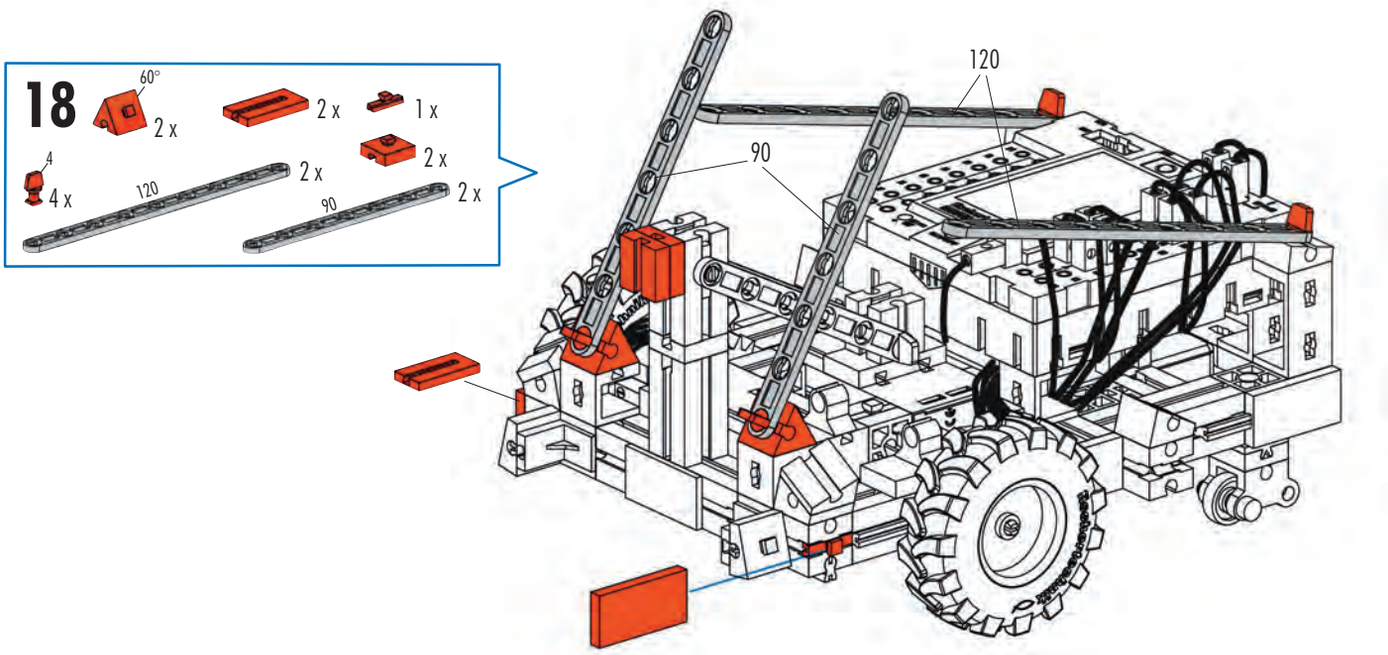
18
60°
2 x
2 x
1 x
2 x
4
4 x
120
2 x
90
2 x
120
90

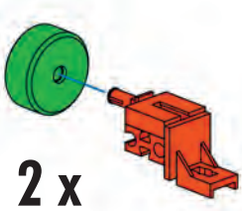
2 x

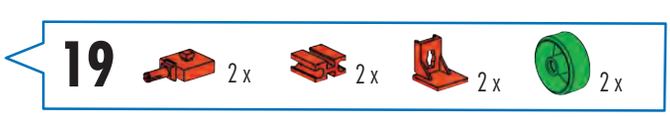
19
2 x
2 x
2 x
2 x

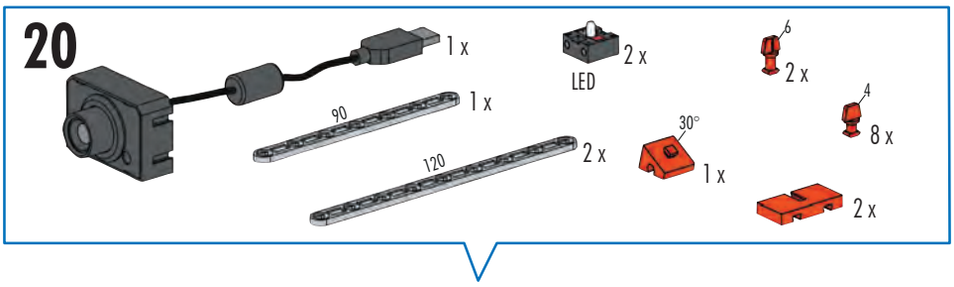
20
1 x
2 x
LED
6
2 x
4
8 x
90
1 x
30°
120
2 x
1 x
2 x

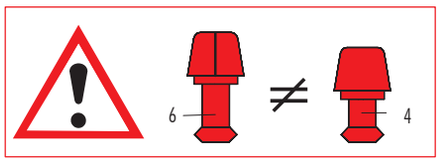
6
≠
4

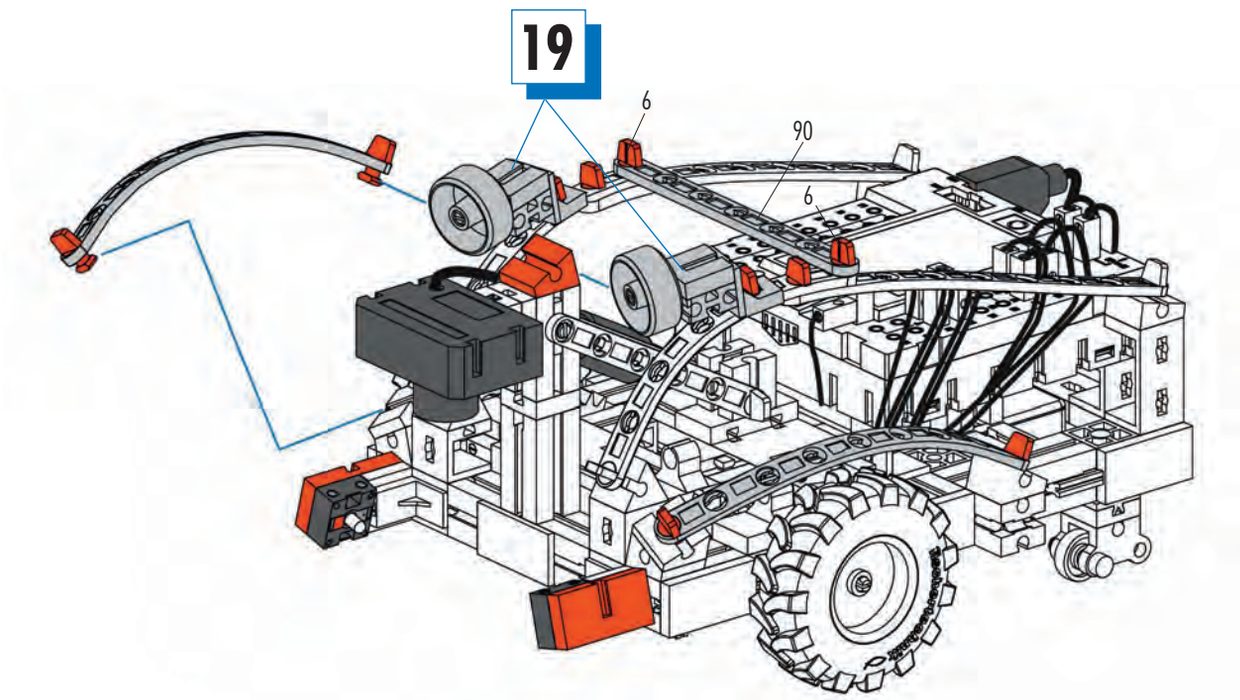
19
6
90
6

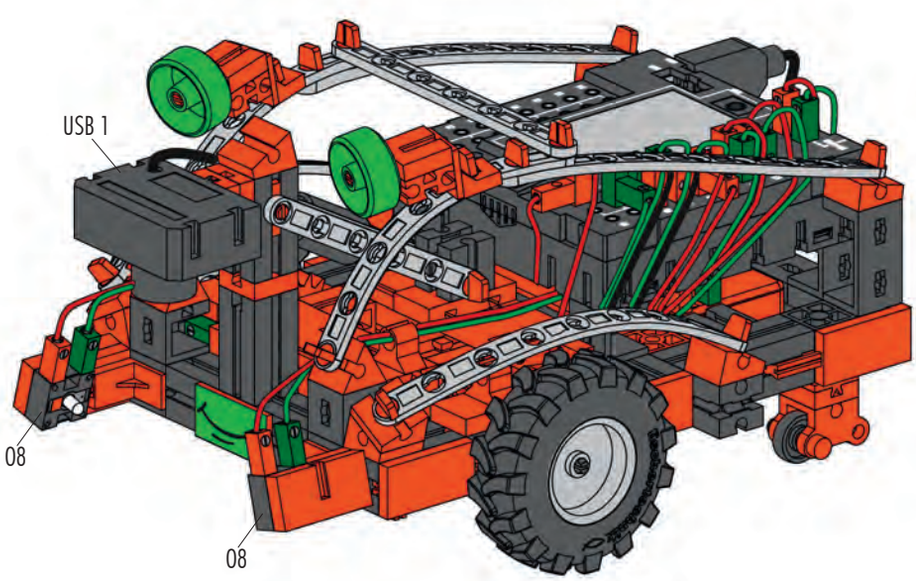
USB 1
08
08

Schaltplan
Circuit diagram
Plan électrique

Schakelschema
Diagrama de circuitos
Plano elétrico de ligação

Schema elettrico
Схема подключения
电路图

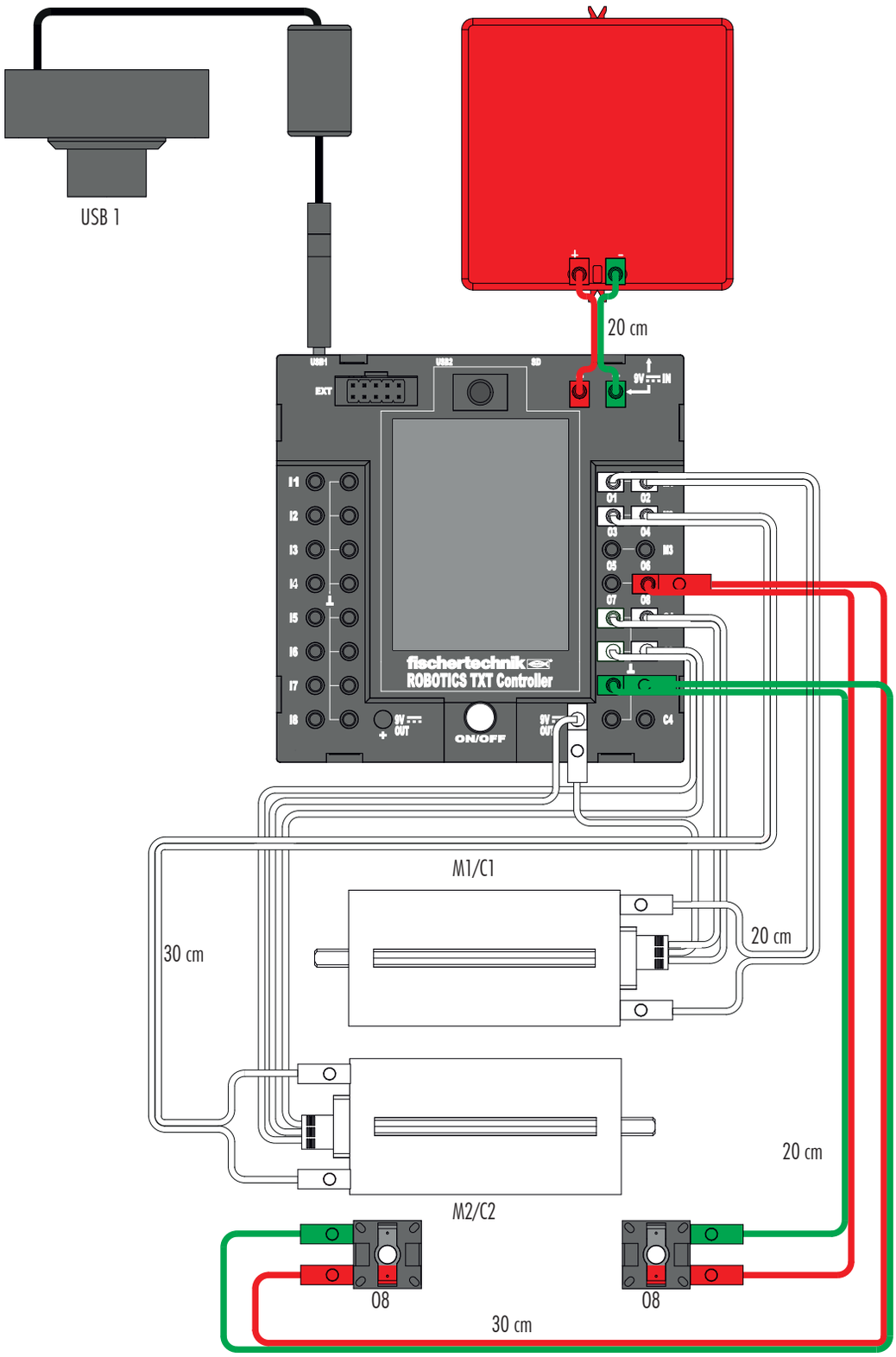

- Informationen zur Programmierung des Modells: Siehe didaktisches Begleitmaterial.
- Information on programming model: See related instructional material.
- Informations concernant la programmation de la maquette : voir le matériel d'accompagnement didactique.
- Informatie over de programmering van het model: Zie het didactisch begeleidend materiaal.
- Informaciones sobre la programación del modelo: Véase material didáctico.
- Informações sobre a programação do modelo: ver o material didático de acompanhamento.
- Informazioni sulla programmazione del modello: vedi materiale didattico.
- Информация о программировании модели: смотрите обучающий сопроводительный материал на CD.
- 有关该模型编程的信息：见 CD 光盘上的指导性说明资料。

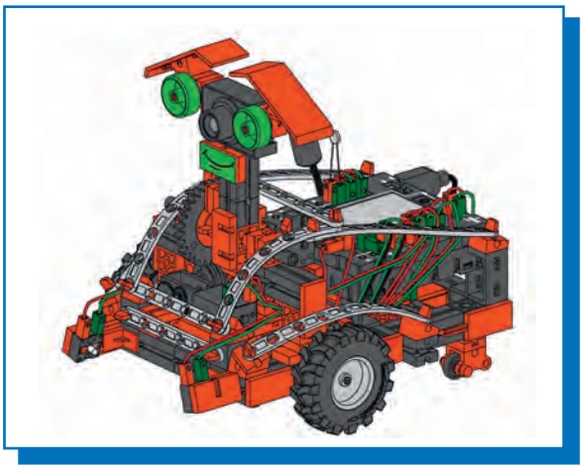

Erkundungsroboter
Detection robot
Robot d'exploration

Ontdekkingsrobot
Robot de reconocimiento
Robô de exploração

Robot di esplorazione
Робот-разведчик
勘察机器人

1-15

Seite 24
Page 24
Page 24
Bladzijde 24
Página 24
Pagina 24
Pagina 24
Страница 24
页次 24

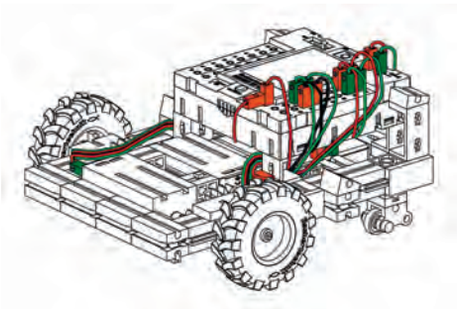

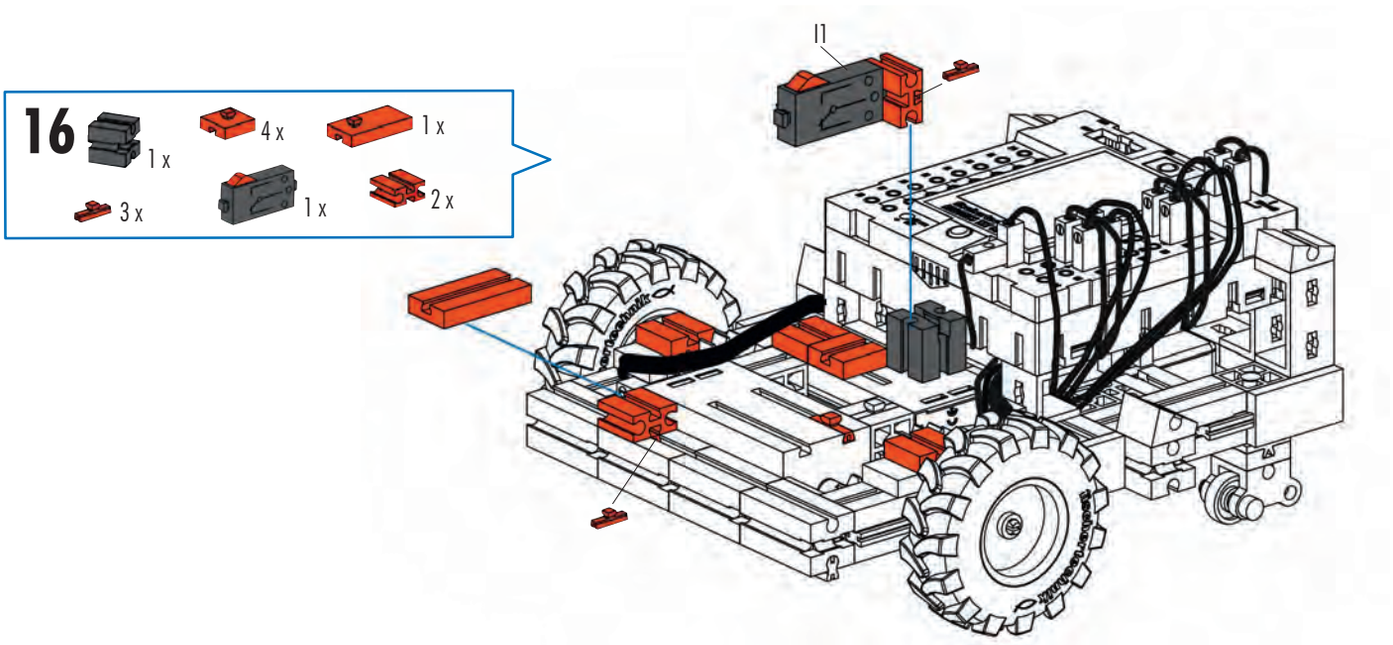

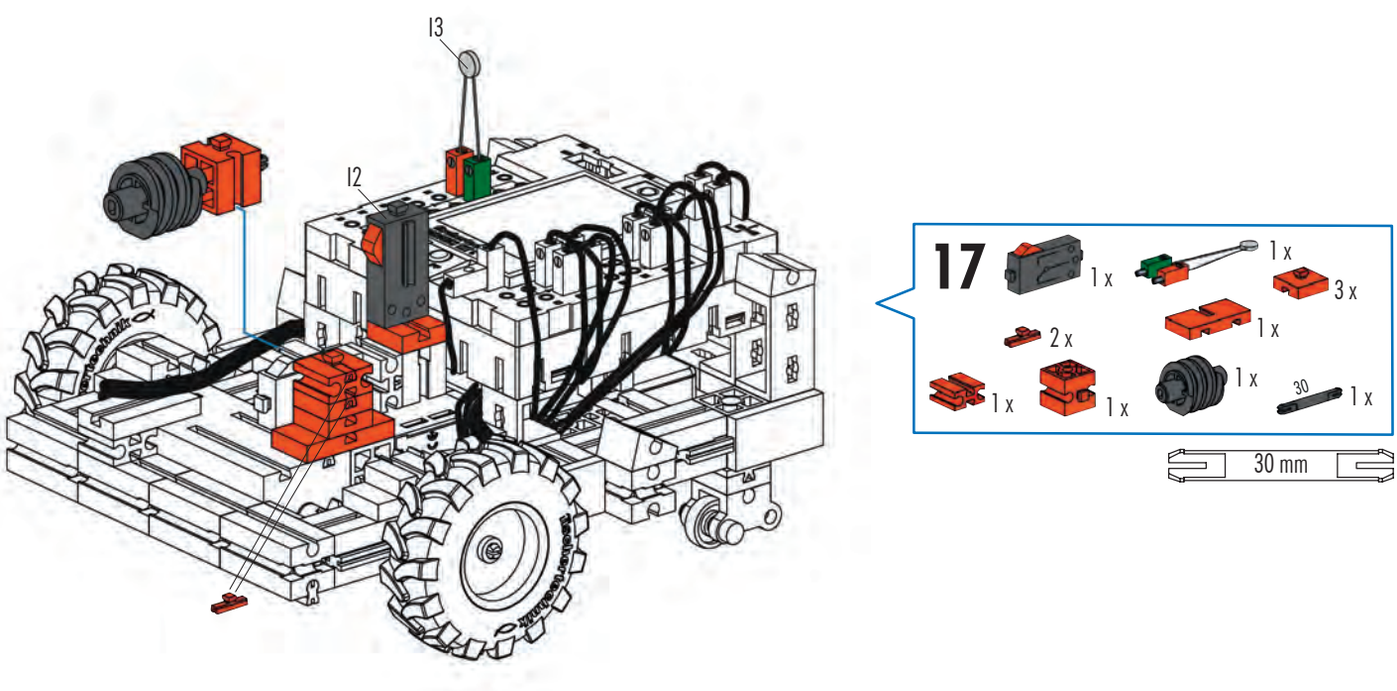

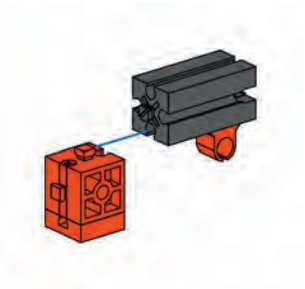

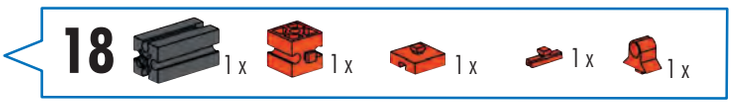
18
1 x
1 x
1 x
1 x
1 x

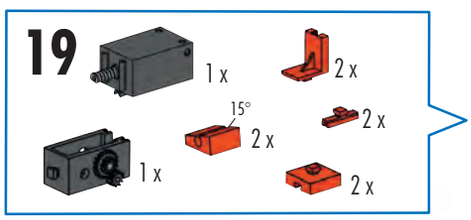
19
1 x
2 x
15°
2 x
2 x
1 x
2 x

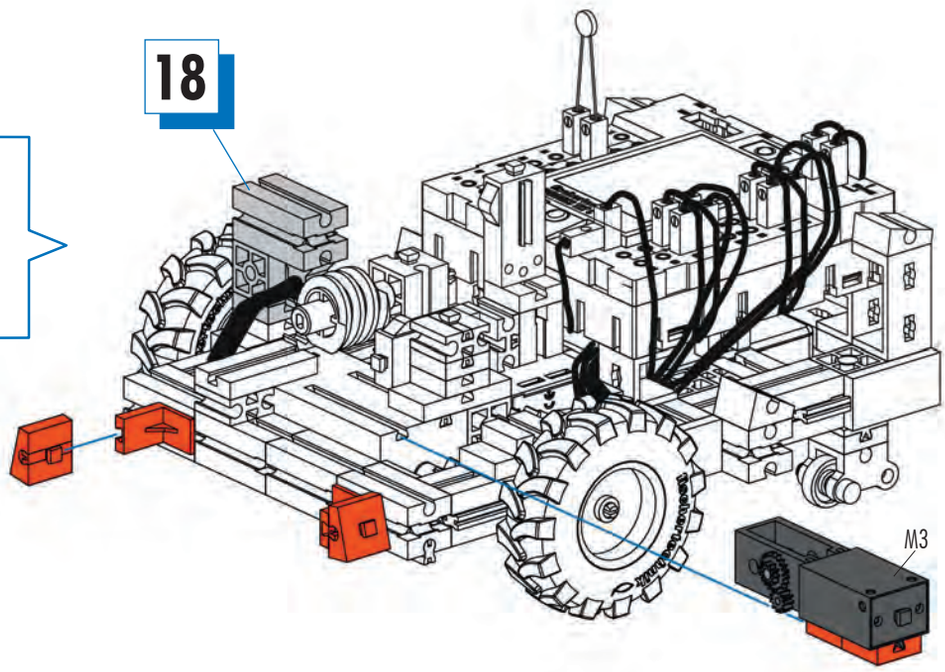
18
M3

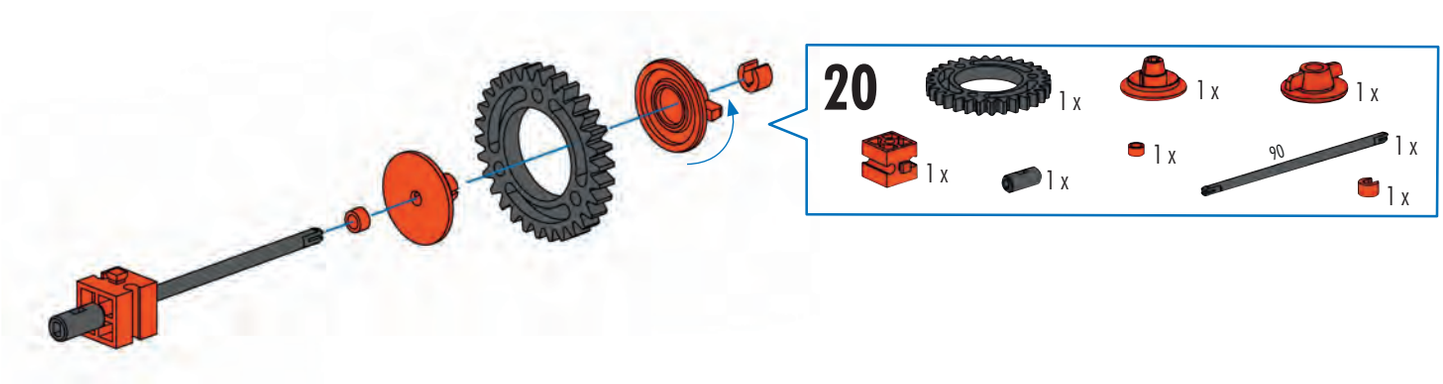
20
1 x
1 x
1 x
1 x
1 x
1 x
90
1 x
1 x

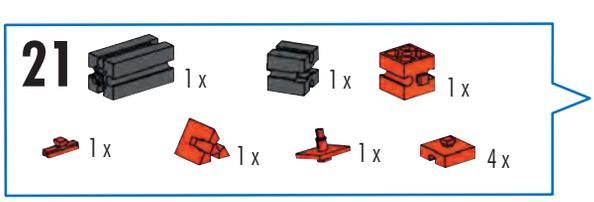
21
1 x
1 x
1 x
1 x
1 x
1 x
4 x

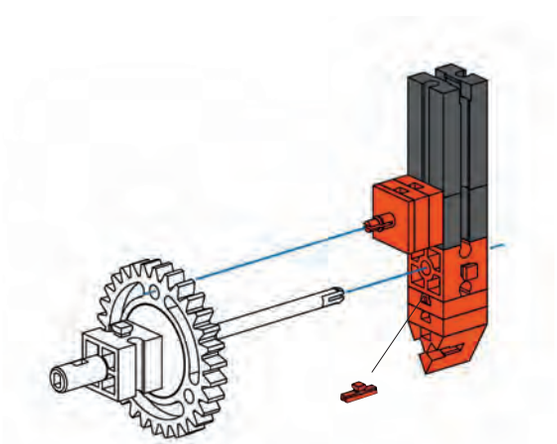

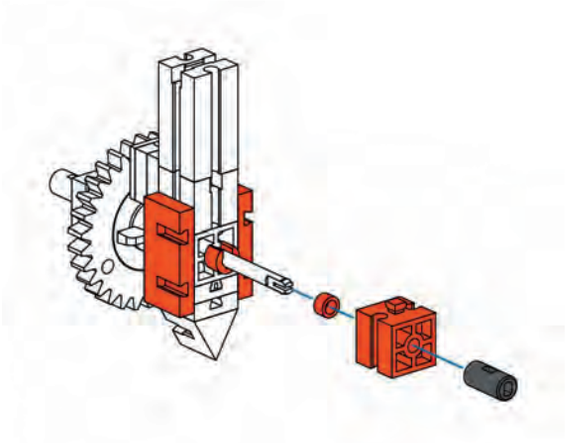

22 1 x 2 x 1 x 1 x 1 x

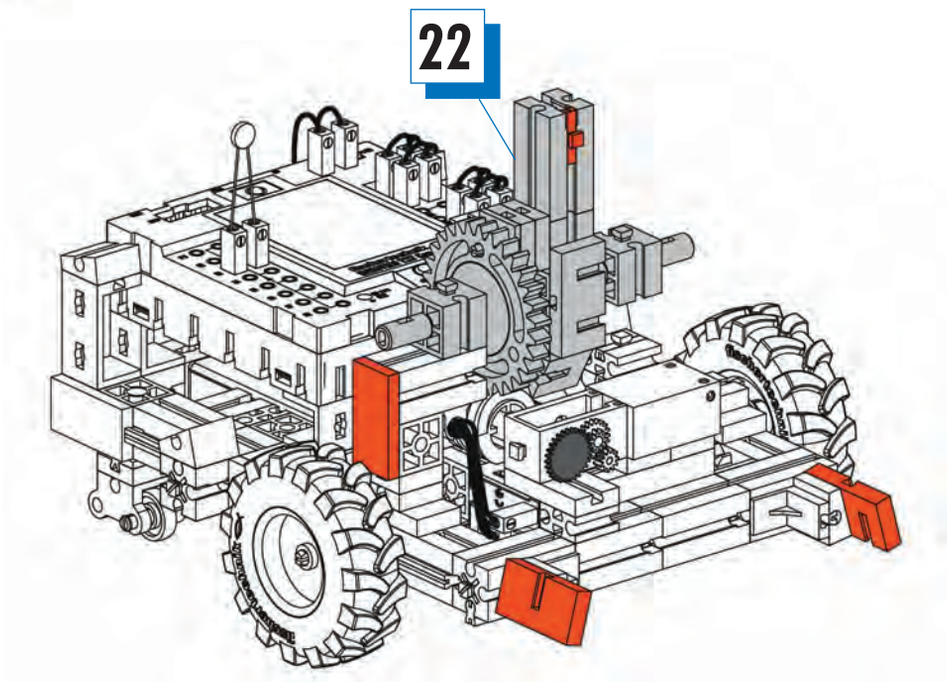

23 2 x 1 x 1 x 1 x

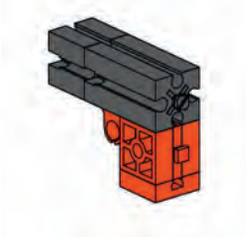

24 1 x 1 x 1 x 1 x 1 x 1 x

25 2 x LED 1 x 60° 1 x 1 x 1 x 1 x

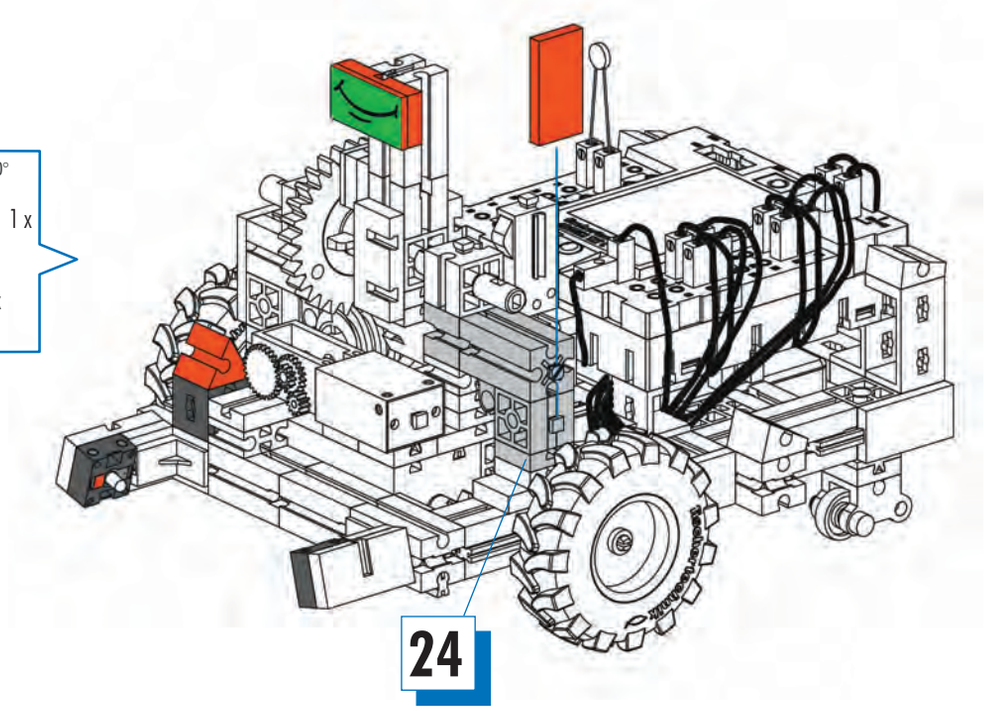

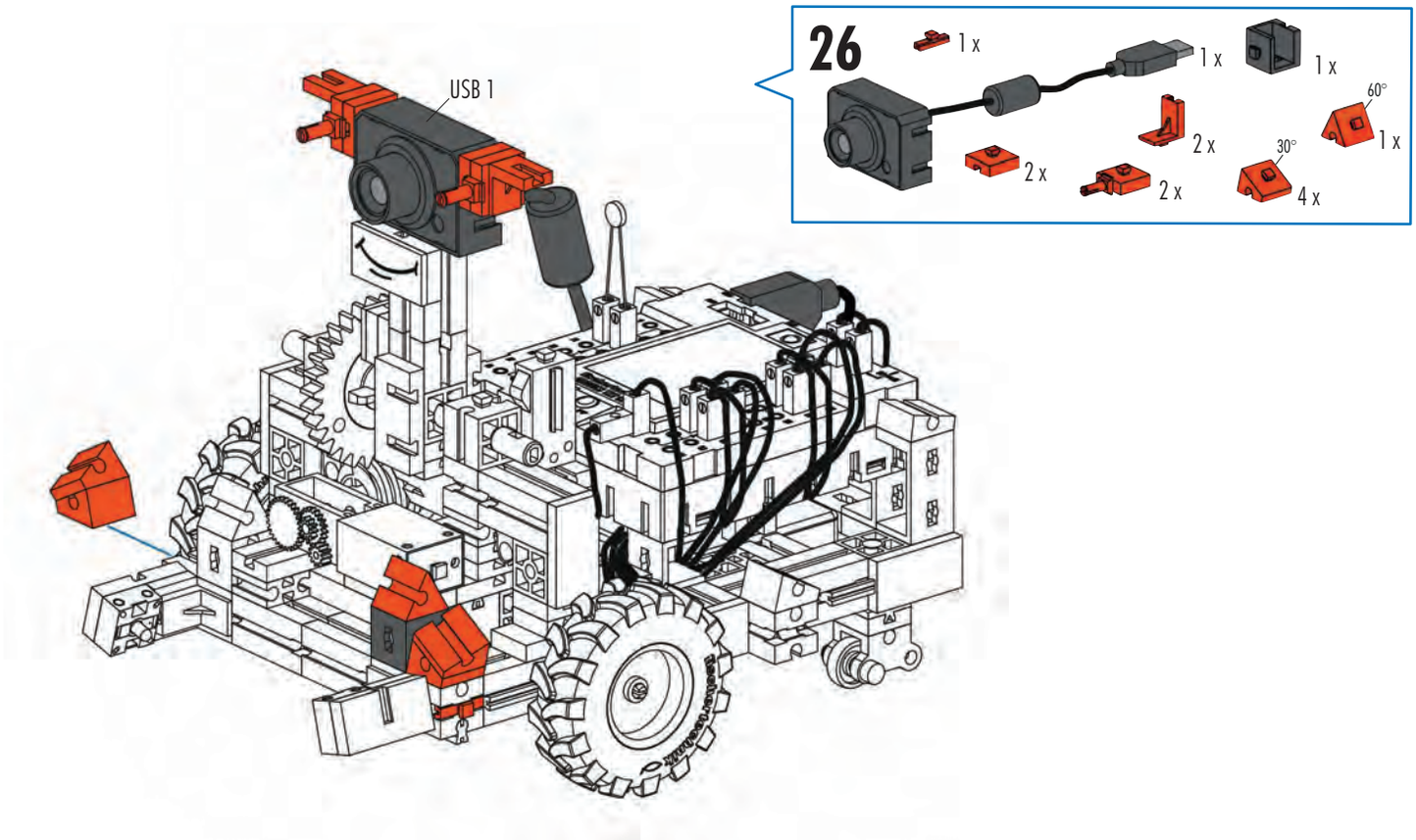
26
1 x
1 x
1 x
60°
1 x
2 x
30°
2 x
2 x
4 x
USB 1

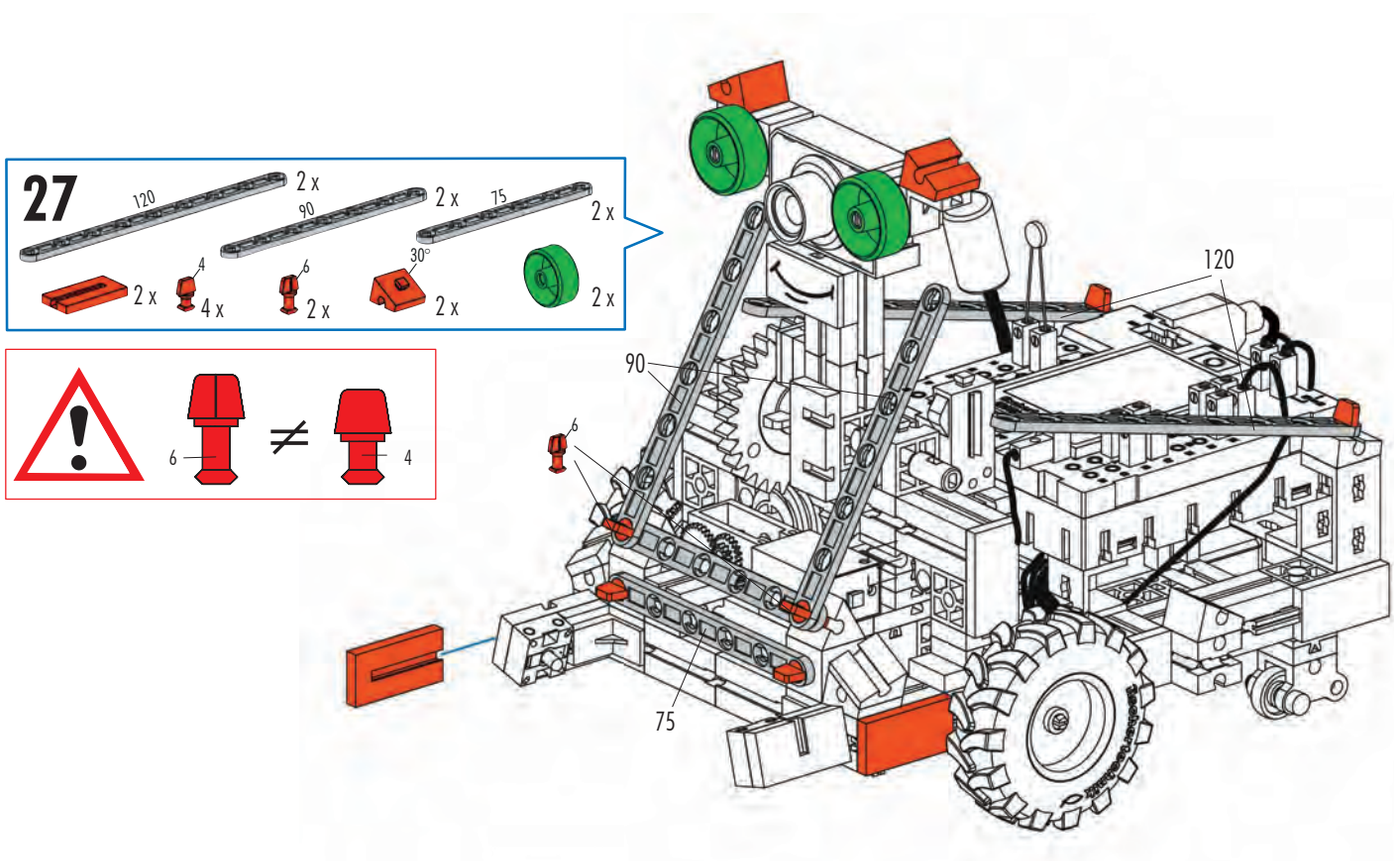
27
120
2 x
90
2 x
75
2 x
2 x
4
4 x
6
2 x
30°
2 x
2 x
6
≠
4
120
90
6
75

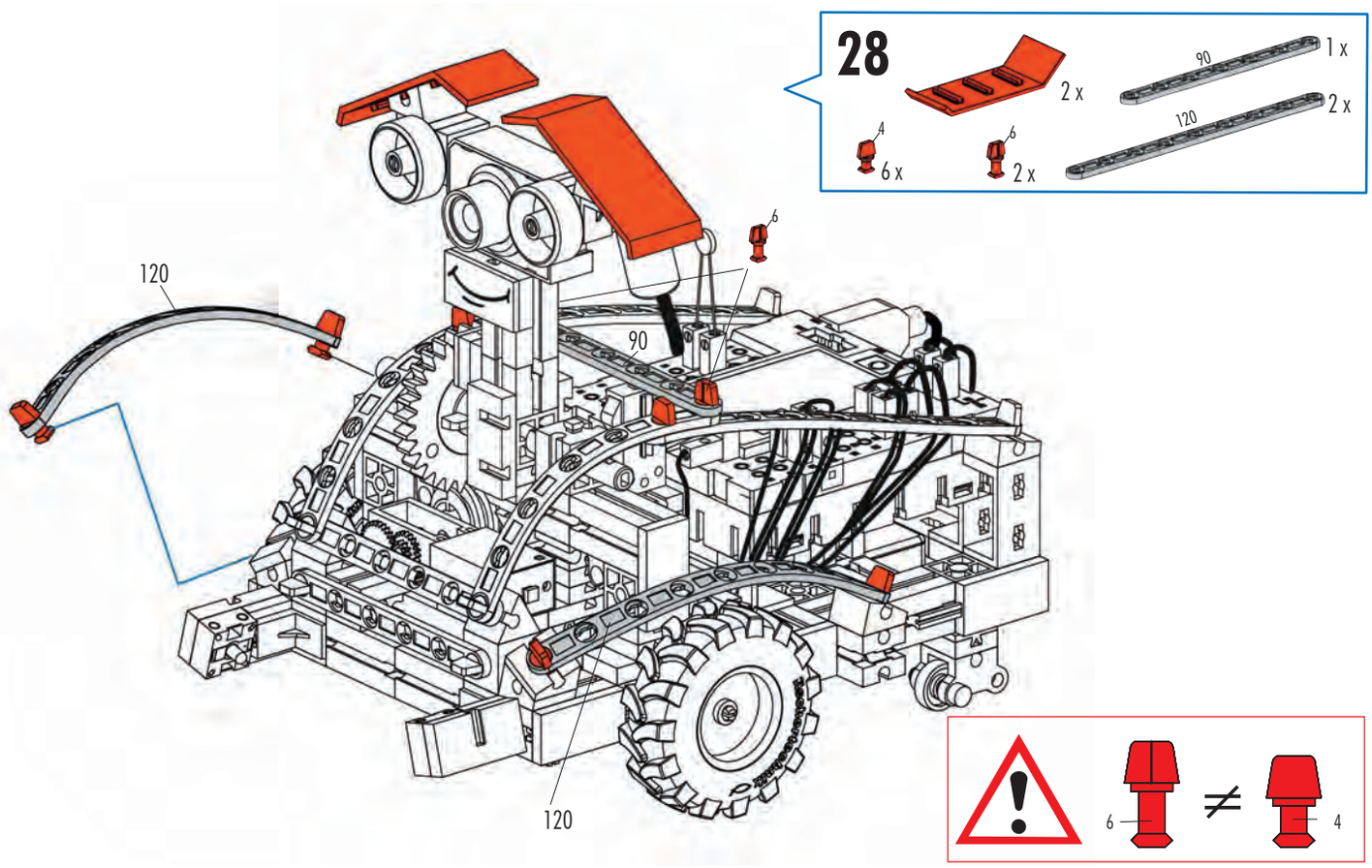
28
2 x
90
1 x
120
2 x
4
6 x
6
2 x
6
120
90
120
6
≠
4

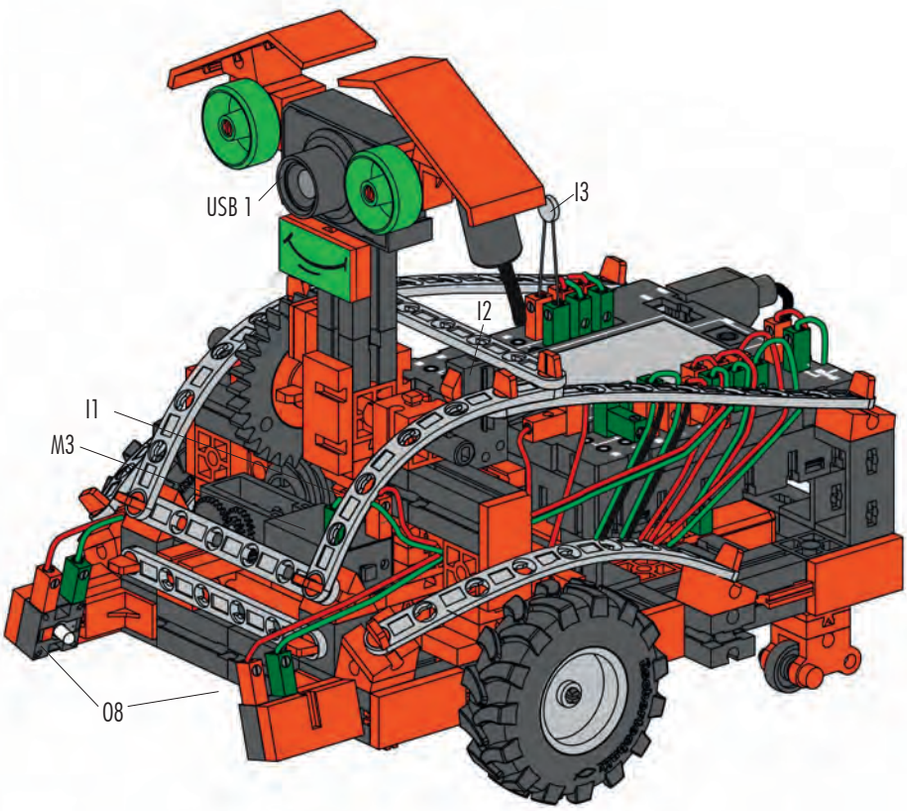
USB 1
I3
I2
I1
M3
O8

Schaltplan
Circuit diagram
Plan électrique

Schakelschema
Diagrama de circuitos
Plano elétrico de ligação

Schema elettrico
Схема подключения
电路图

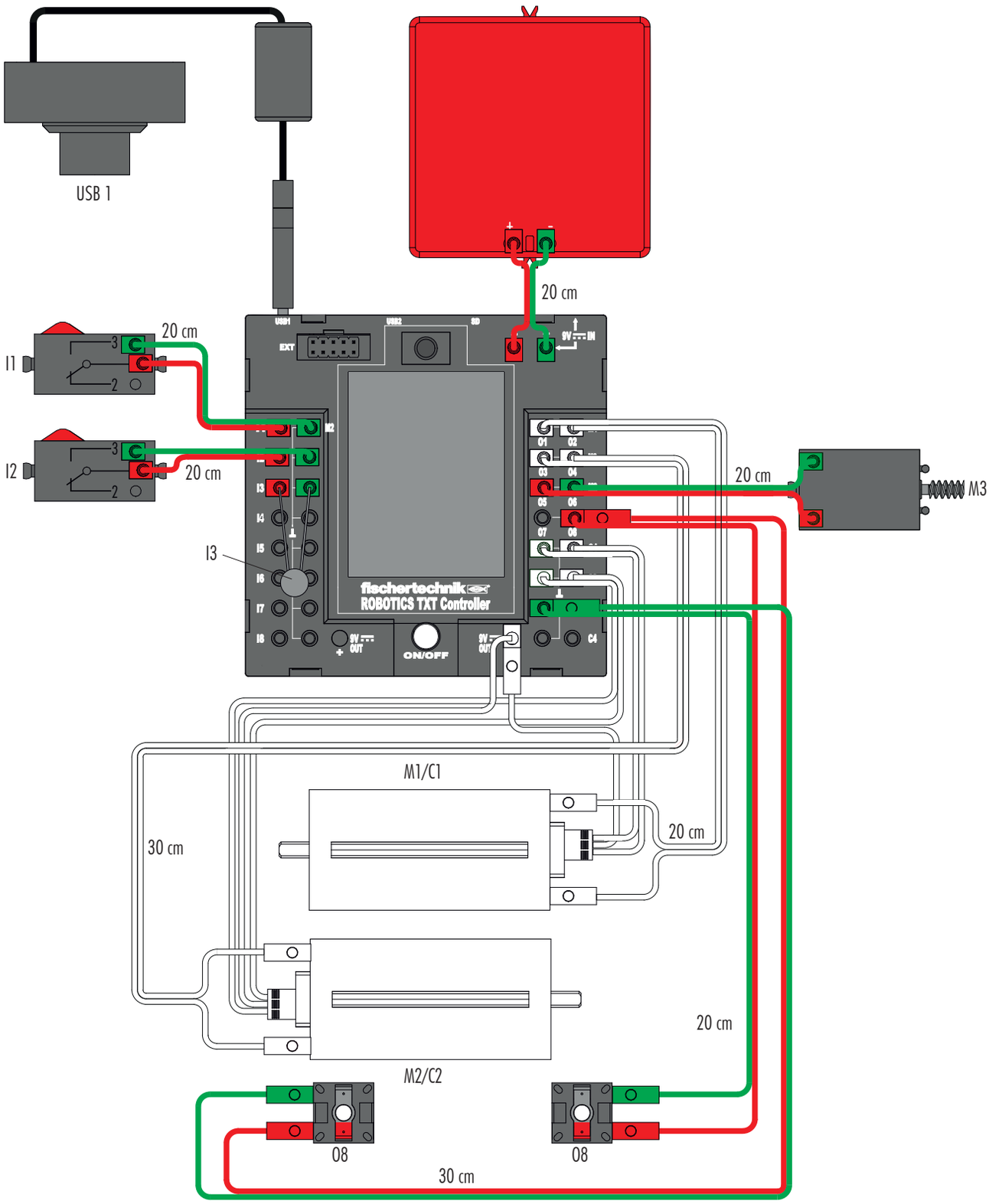

- Informationen zur Programmierung des Modells: Siehe didaktisches Begleitmaterial.
- Information on programming model: See related instructional material.
- Informations concernant la programmation de la maquette : voir le matériel d'accompagnement didactique.
- Informatie over de programmering van het model: Zie het didactisch begeleidend materiaal.
- Informaciones sobre la programación del modelo: Véase material didáctico.
- Informações sobre a programação do modelo: ver o material didático de acompanhamento.
- Informazioni sulla programmazione del modello: vedi materiale didattico.
- Информация о программировании модели: смотрите обучающий сопроводительный материал на CD.
- 有关该模型编程的信息：见 CD 光盘上的指导性说明资料。

Fußballroboter mit Bewegungssteuerung
Soccer robot with movement control
Robot footballeur avec commande des mouvements

Voetbalrobot met bewegingsbesturing
Robot de fútbol con control de movimiento
Robô jogador de futebol com controle de movimentos

Robot calcio con comando movimenti
Робот-футболист с управлением движениями
配备运动控制器的足球机器人

1-11

Seite	24
Page	24
Page	24
Bladzijde	24
Página	24
Pagina	24
Pagina	24
Страница	24
页次	24

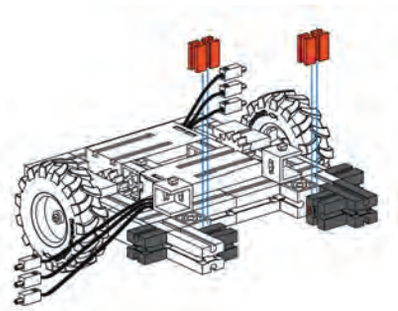

2 x

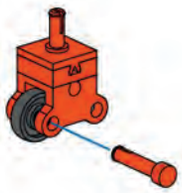

12 2 x 2 x 2 x 2 x 2 x

13 2 x 30° 2 x 30 2 x

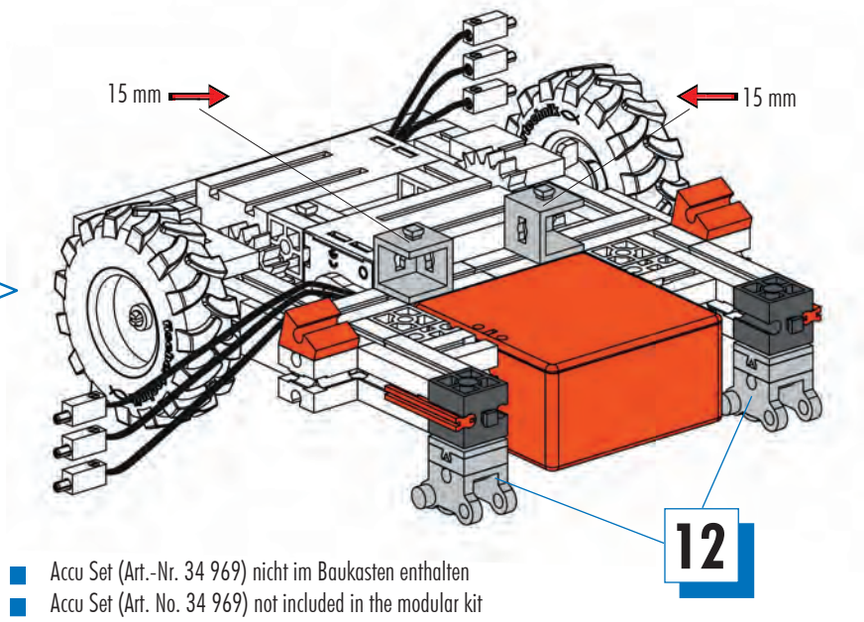

- Accu Set (Art.-Nr. 34 969) nicht im Baukasten enthalten
- Accu Set (Art. No. 34 969) not included in the modular kit
- Accu Set (réf. 34 969) n´est pas contenue dans le kit
- Accu Set (art.-nr. 34 969) niet in de bouwdoos opgenomen
- Accu Set (art. n° 34 969 no está incluido en el conjunto
- Accu Set (Nº de prod. 34 969) não contido no sistema de construção por blocos
- Accu Set (cod. prod. 34 969) non incluso nella scatola di montaggio
- Аккумулятор Accu Set (арт.№ 34 969) не входит в комплект конструктора
- 电池套件(产品号 34 969)不包含在组件中

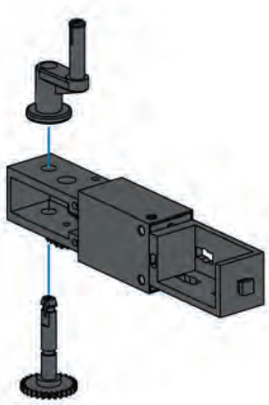

14 1 x 1 x 1 x 1 x 1 x

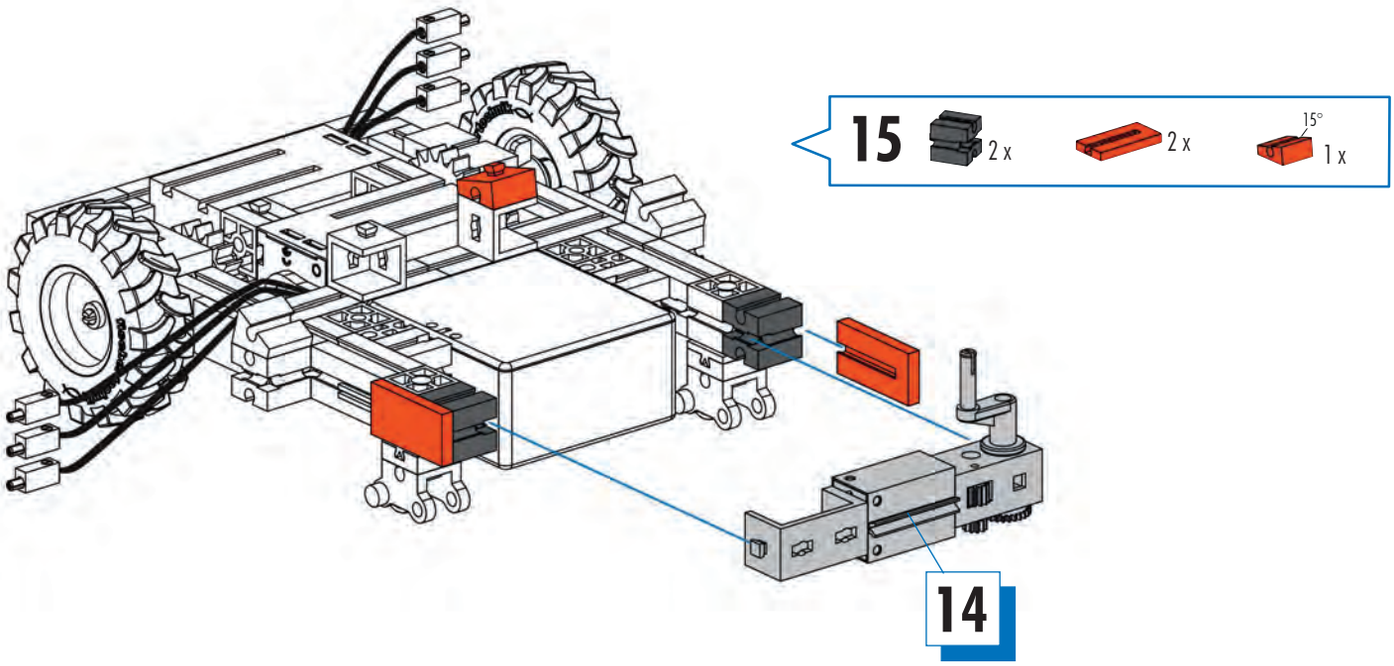
15
2 x
2 x
15°
1 x
14

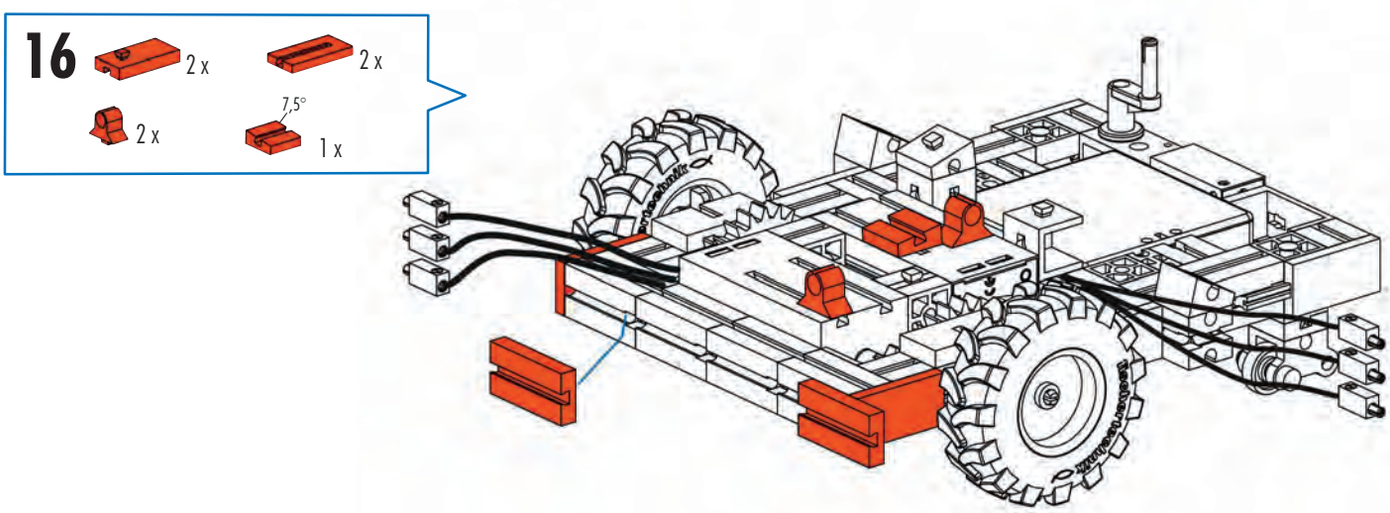
16
2 x
2 x
2 x
7,5°
1 x

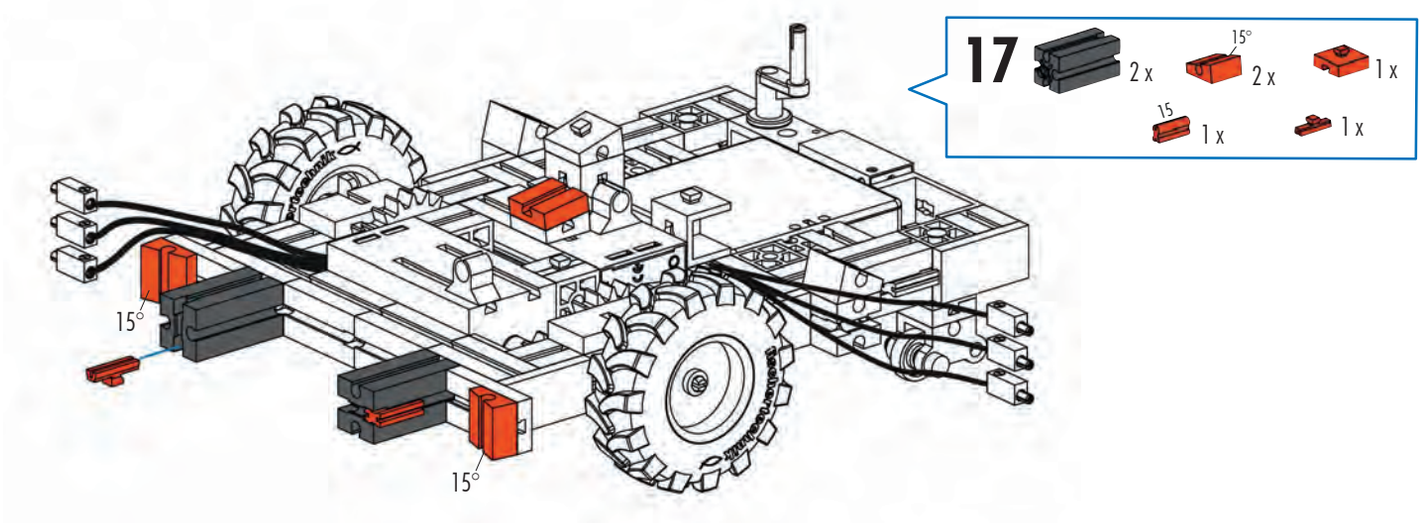
17
2 x
15°
2 x
1 x
15
1 x
1 x
15°
15°

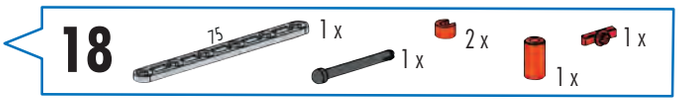

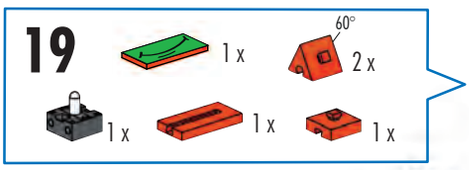

Linsenlampe
Lens tip lamp
Ampoule lentille
Lenslampje
Lampada lenticolare
Lâmpada de formato lenticular
Lampada lenticolare
Лампа с линзой
透镜灯

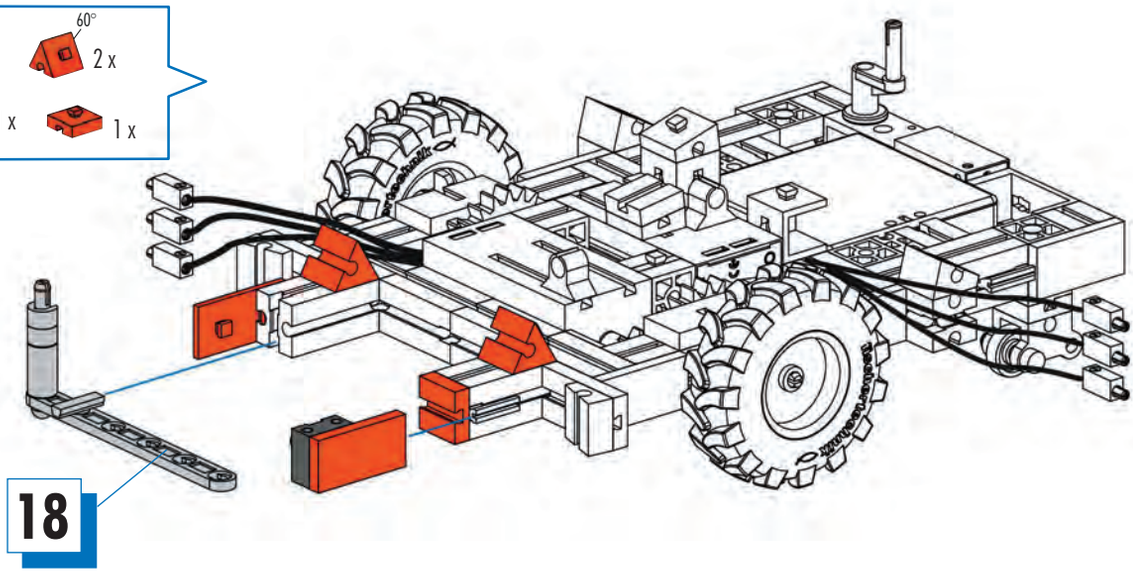

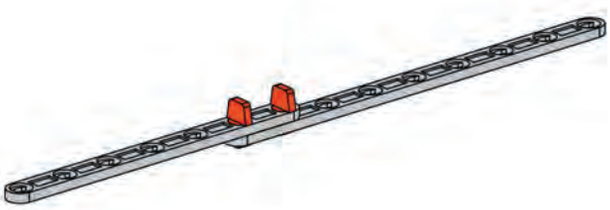

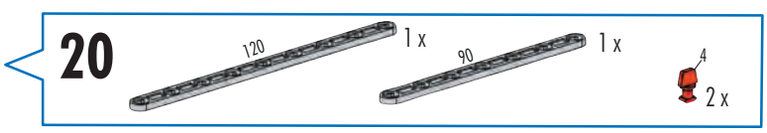

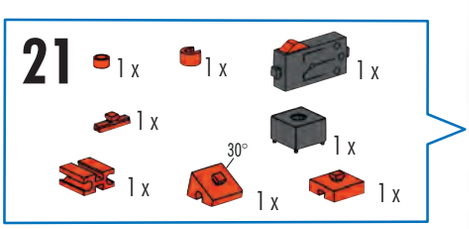

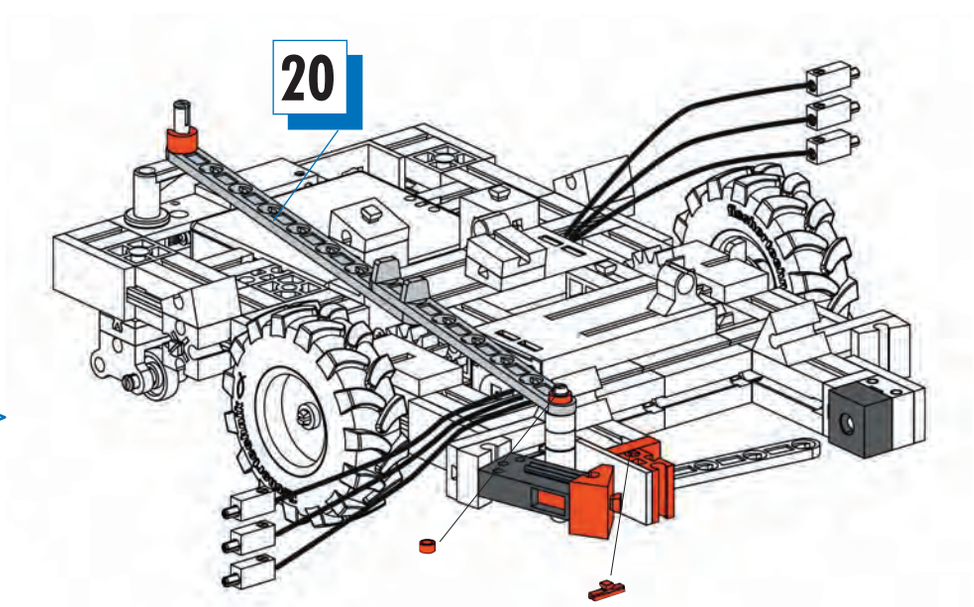

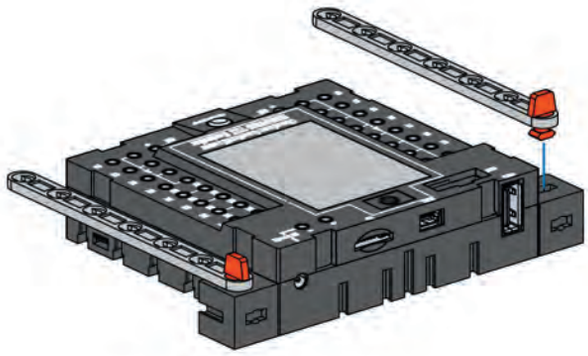

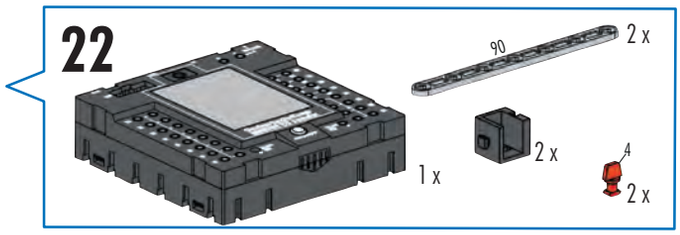
22
90
2 x
1 x
2 x
4
2 x

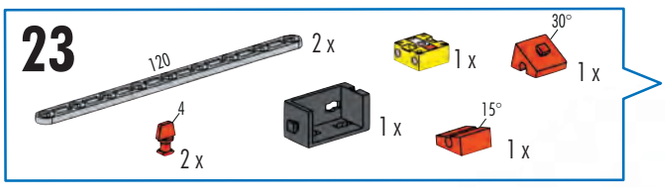
23
120
2 x
1 x
30°
1 x
4
2 x
1 x
15°
1 x

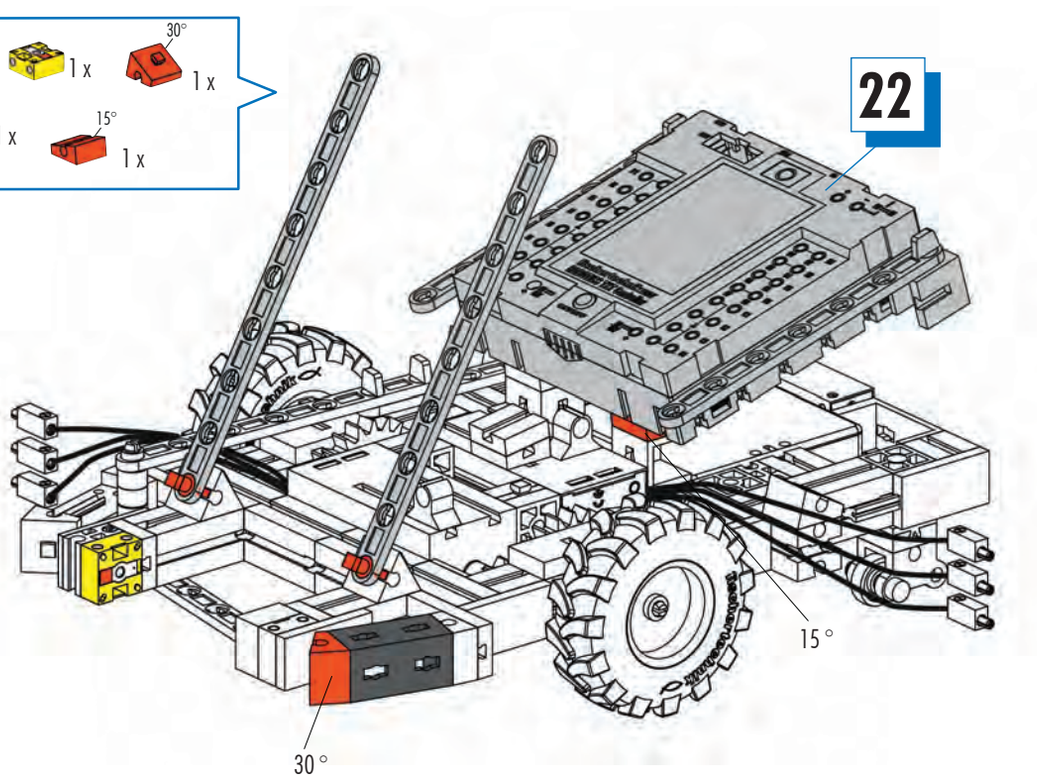
22
15 °
30 °

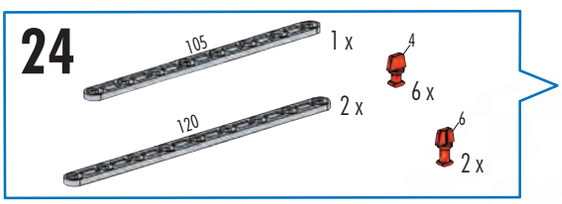
24
105
1 x
4
6 x
120
2 x
6
2 x

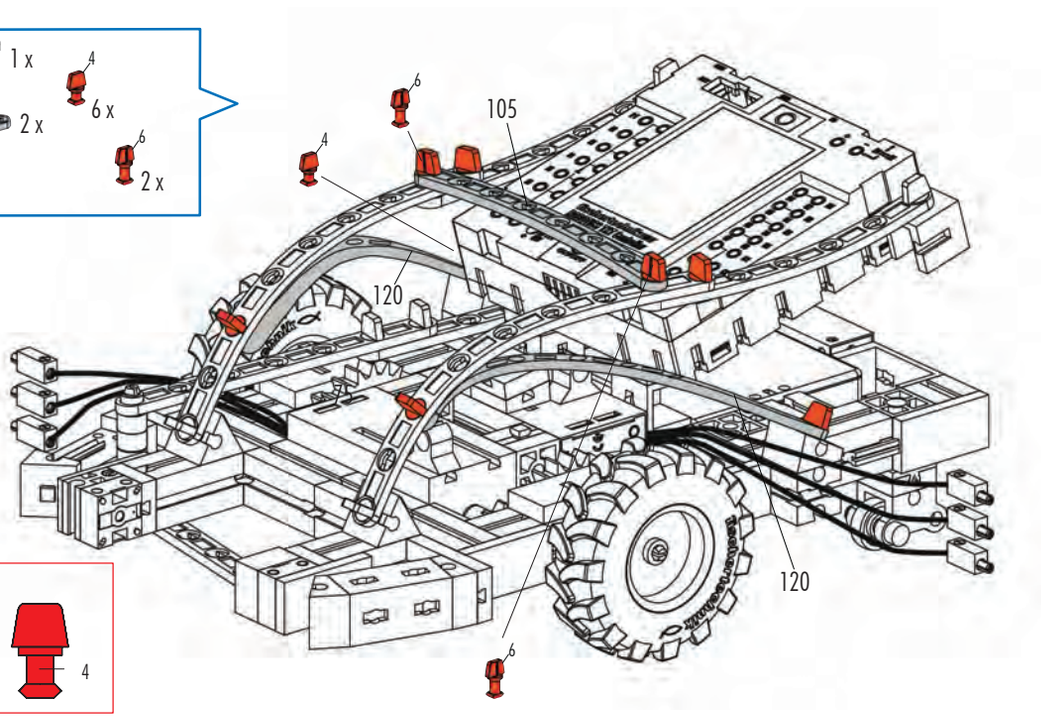
6
105
4
120
120
6

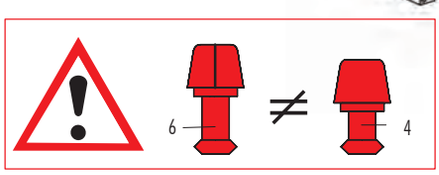
6
≠
4

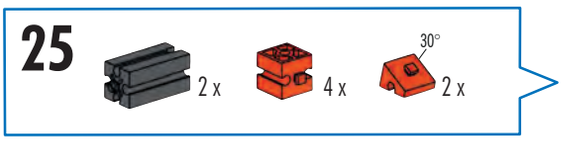
25
2 x
4 x
30°
2 x

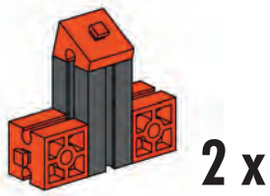
2 x

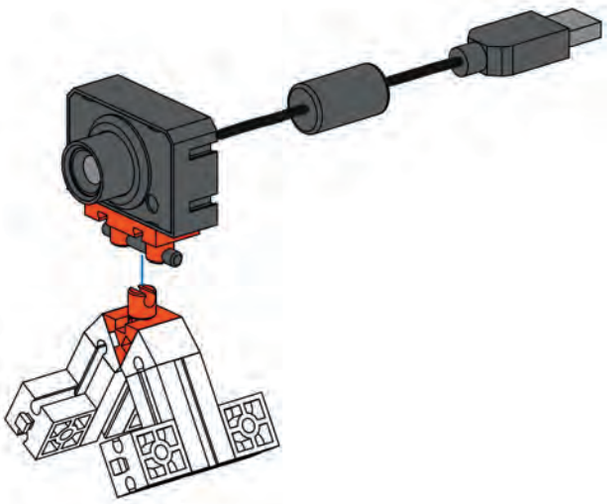

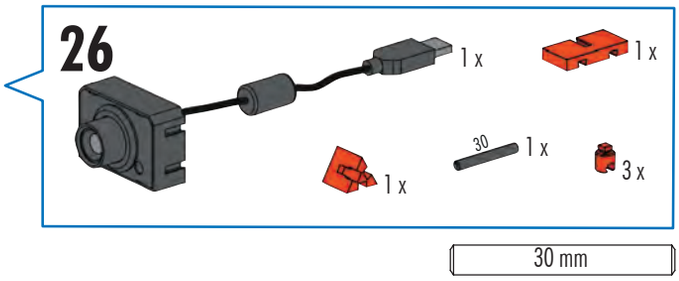
26
1 x
1 x
30
1 x
1 x
3 x
30 mm

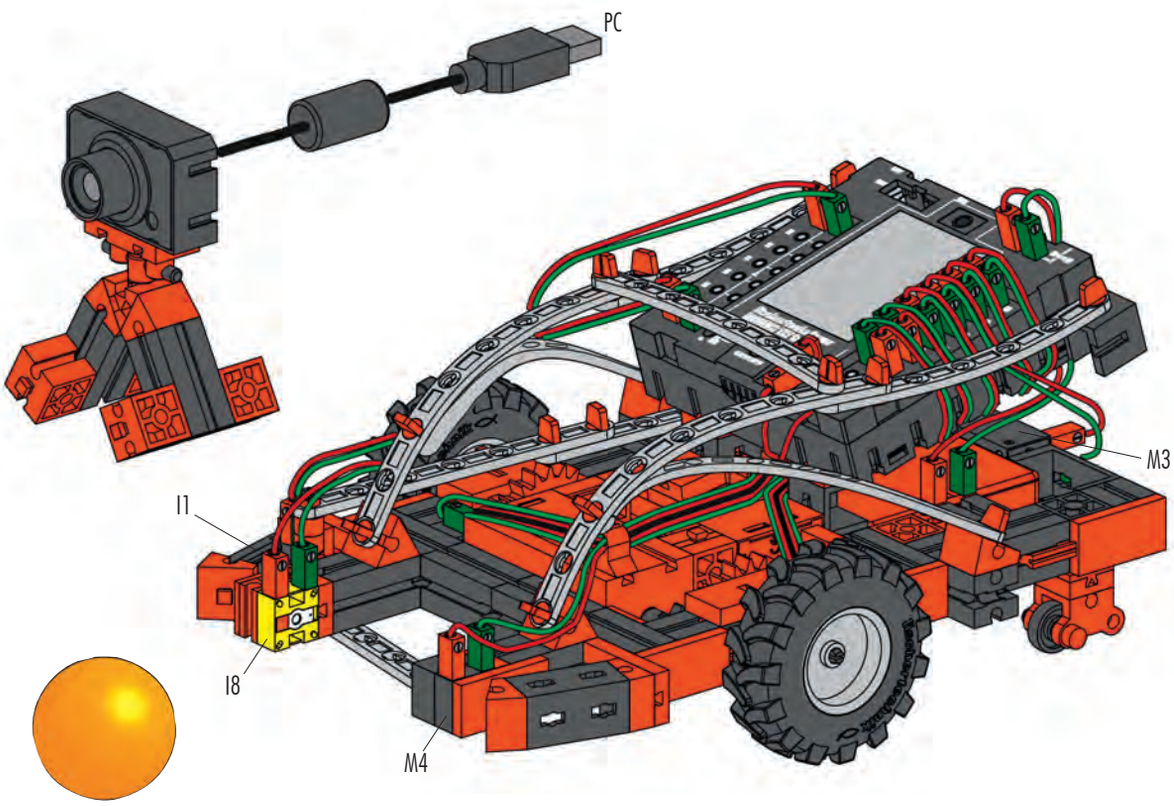
PC
M3
I1
I8
M4

Schaltplan
Circuit diagram
Plan électrique

Schakelschema
Diagrama de circuitos
Plano elétrico de ligação

Schema elettrico
Схема подключения
电路图

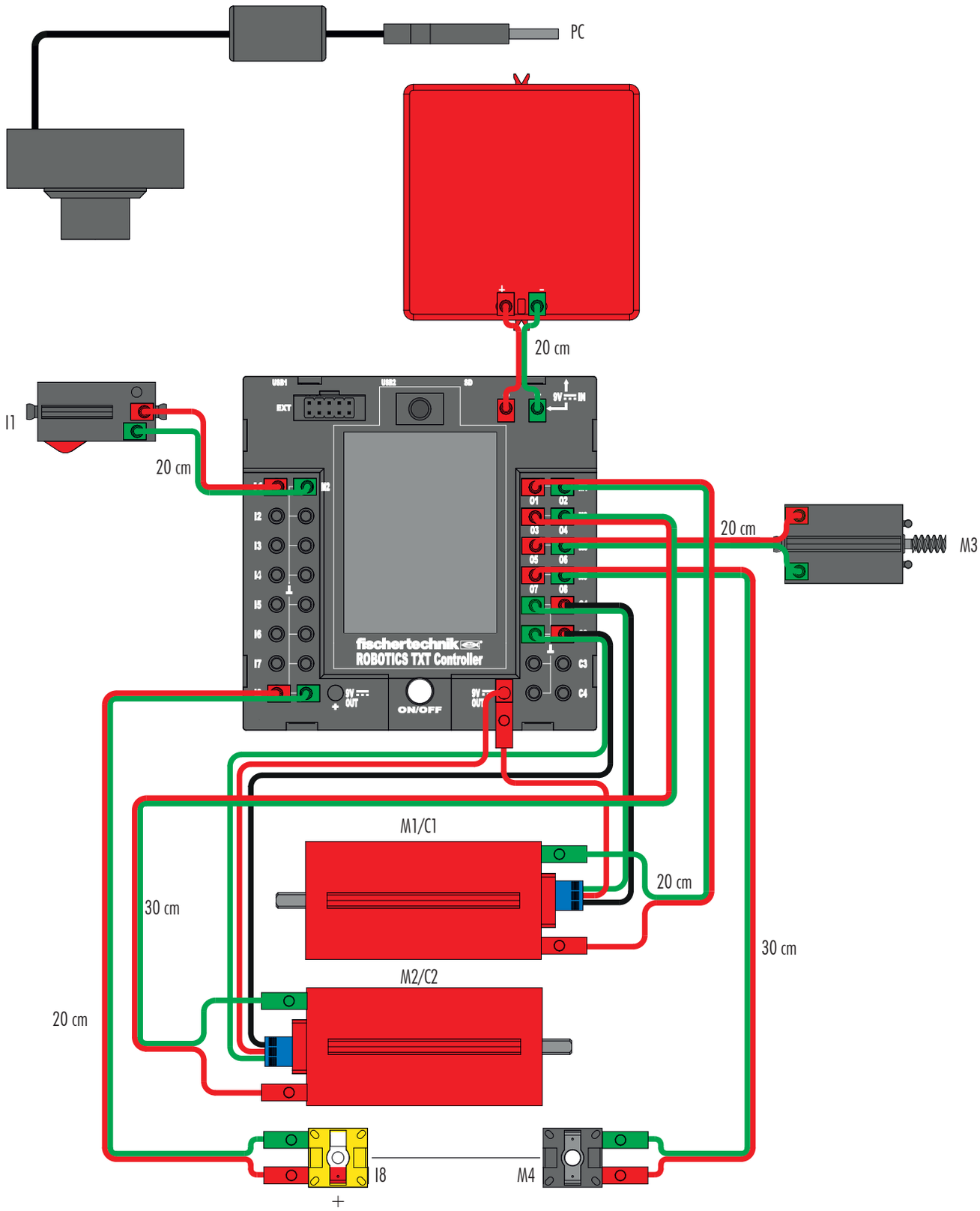

- Informationen zur Programmierung des Modells: Siehe didaktisches Begleitmaterial.
- Information on programming model: See related instructional material.
- Informations concernant la programmation de la maquette : voir le matériel d'accompagnement didactique.
- Informatie over de programmering van het model: Zie het didactisch begeleidend materiaal.
- Informaciones sobre la programación del modelo: Véase material didáctico.
- Informações sobre a programação do modelo: ver o material didático de acompanhamento.
- Informazioni sulla programmazione del modello: vedi materiale didattico.
- Информация о программировании модели: смотрите обучающий сопроводительный материал на CD.
- 有关该模型编程的信息：见 CD 光盘上的指导性说明资料。

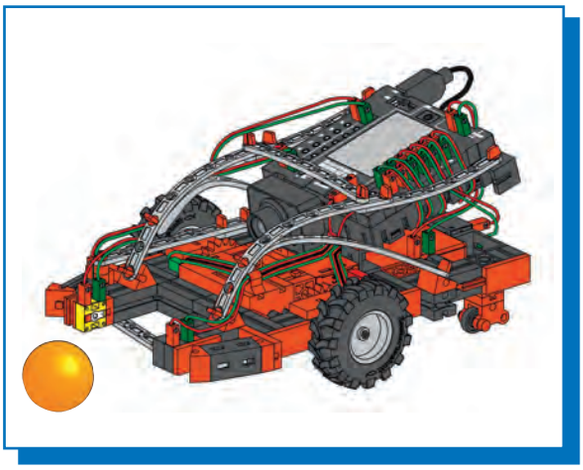

Fußballroboter
Soccer robot
Robot footballeur
Voetbalrobot
Robot de fútbol
Robô jogador de futebol
Robot calcio
Робот-футболист
足球机器人

1-24

Seite	46
Page	46
Page	46
Bladzijde	46
Página	46
Pagina	46
Pagina	46
Страница	46
页次	46

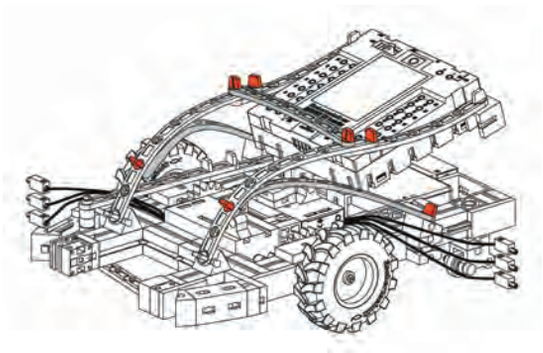

25

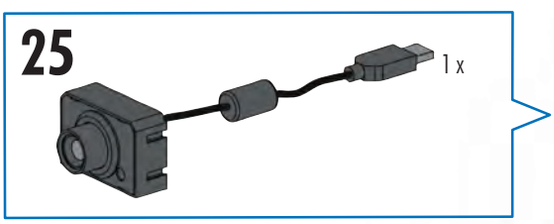

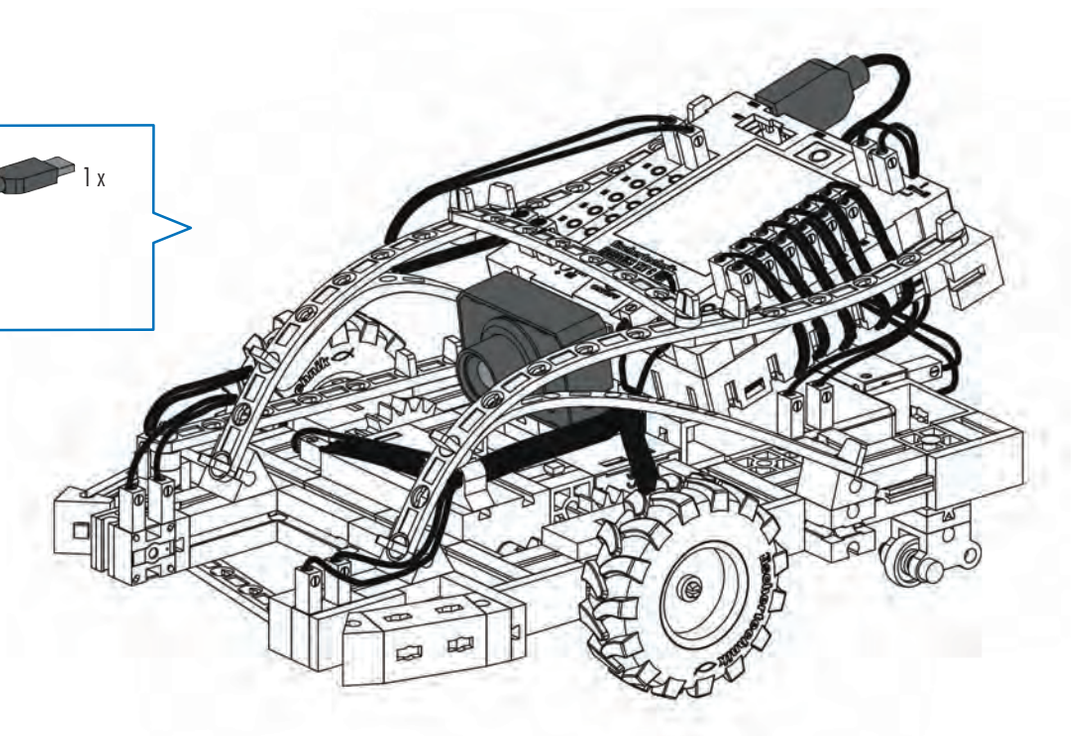

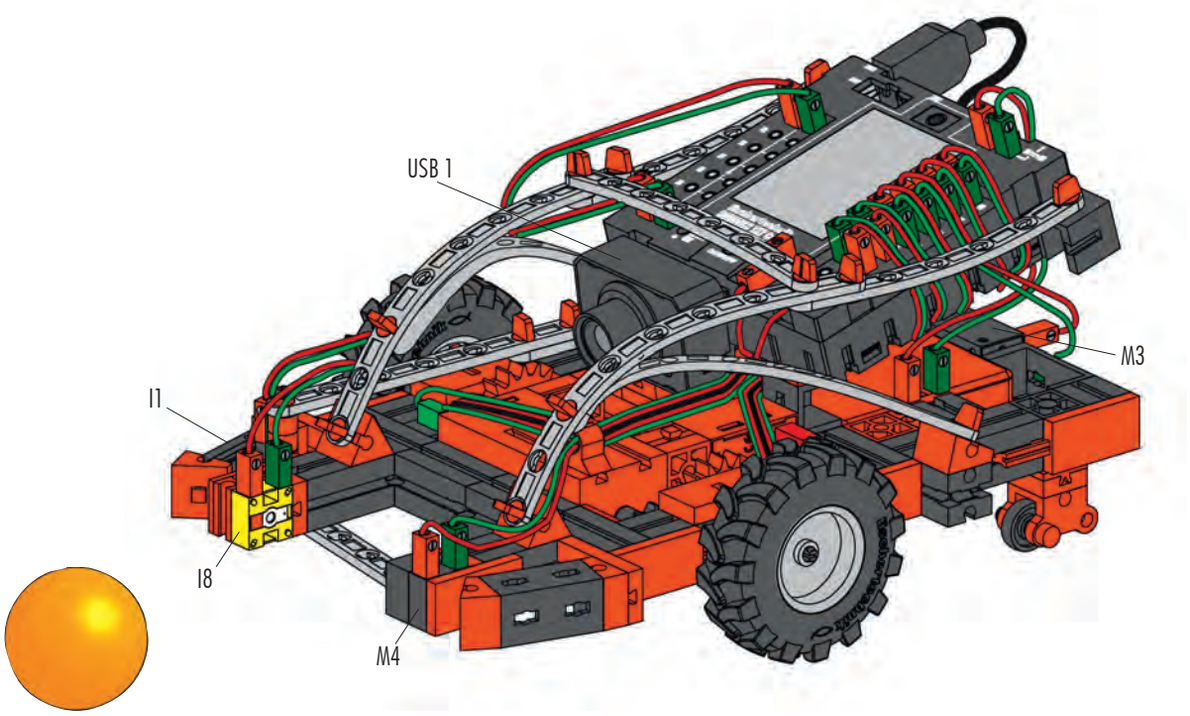

Schaltplan
Circuit diagram
Plan électrique

Schakelschema
Diagrama de circuitos
Plano elétrico de ligação

Schema elettrico
Схема подключения
电路图

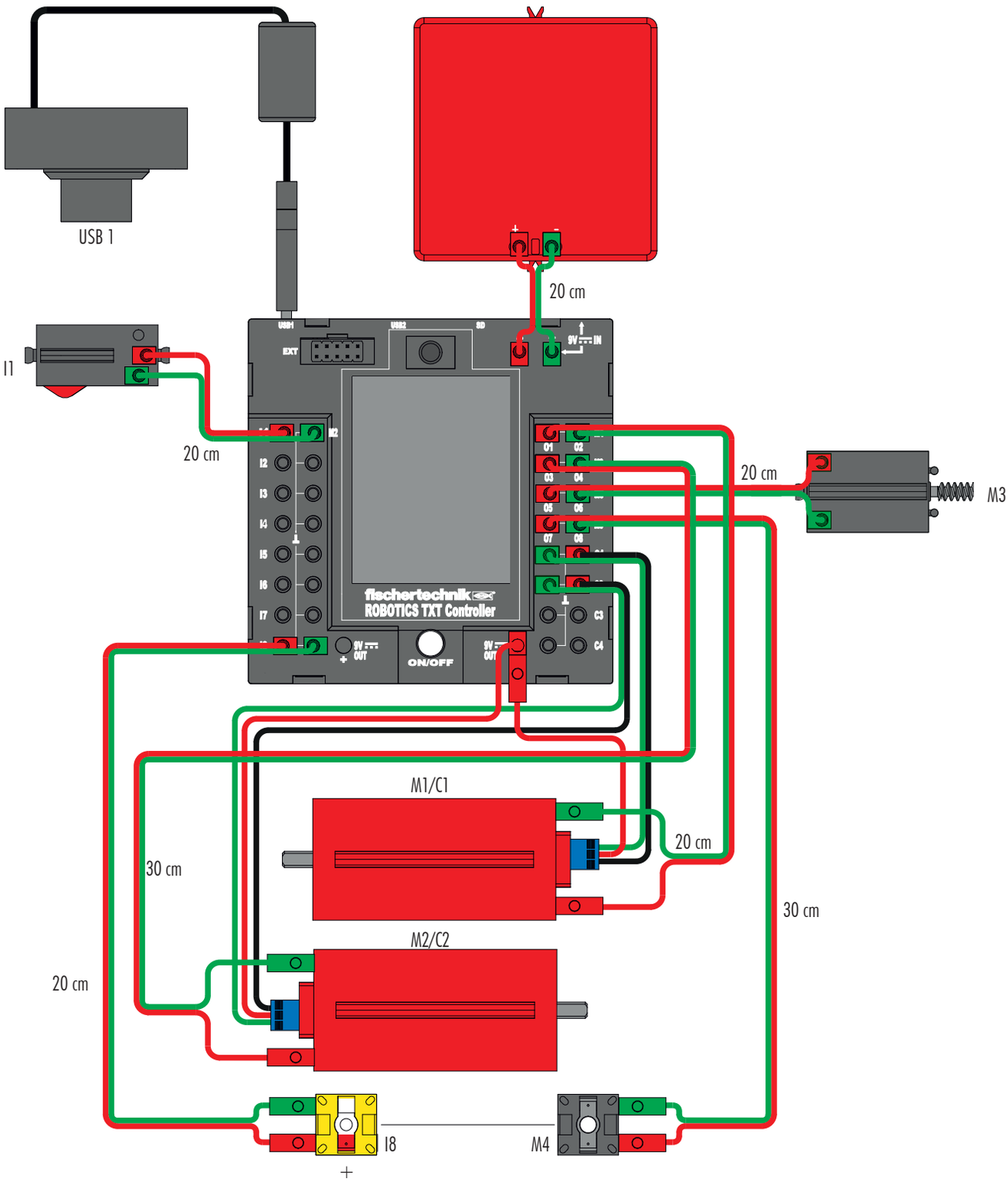

- Informationen zur Programmierung des Modells: Siehe didaktisches Begleitmaterial.
- Information on programming model: See related instructional material.
- Informations concernant la programmation de la maquette : voir le matériel d'accompagnement didactique.
- Informatie over de programmering van het model: Zie het didactisch begeleidend materiaal.
- Informaciones sobre la programación del modelo: Véase material didáctico.
- Informações sobre a programação do modelo: ver o material didático de acompanhamento.
- Informazioni sulla programmazione del modello: vedi materiale didattico.
- Информация о программировании модели: смотрите обучающий сопроводительный материал на CD.
- 有关该模型编程的信息：见 CD 光盘上的指导性说明资料。

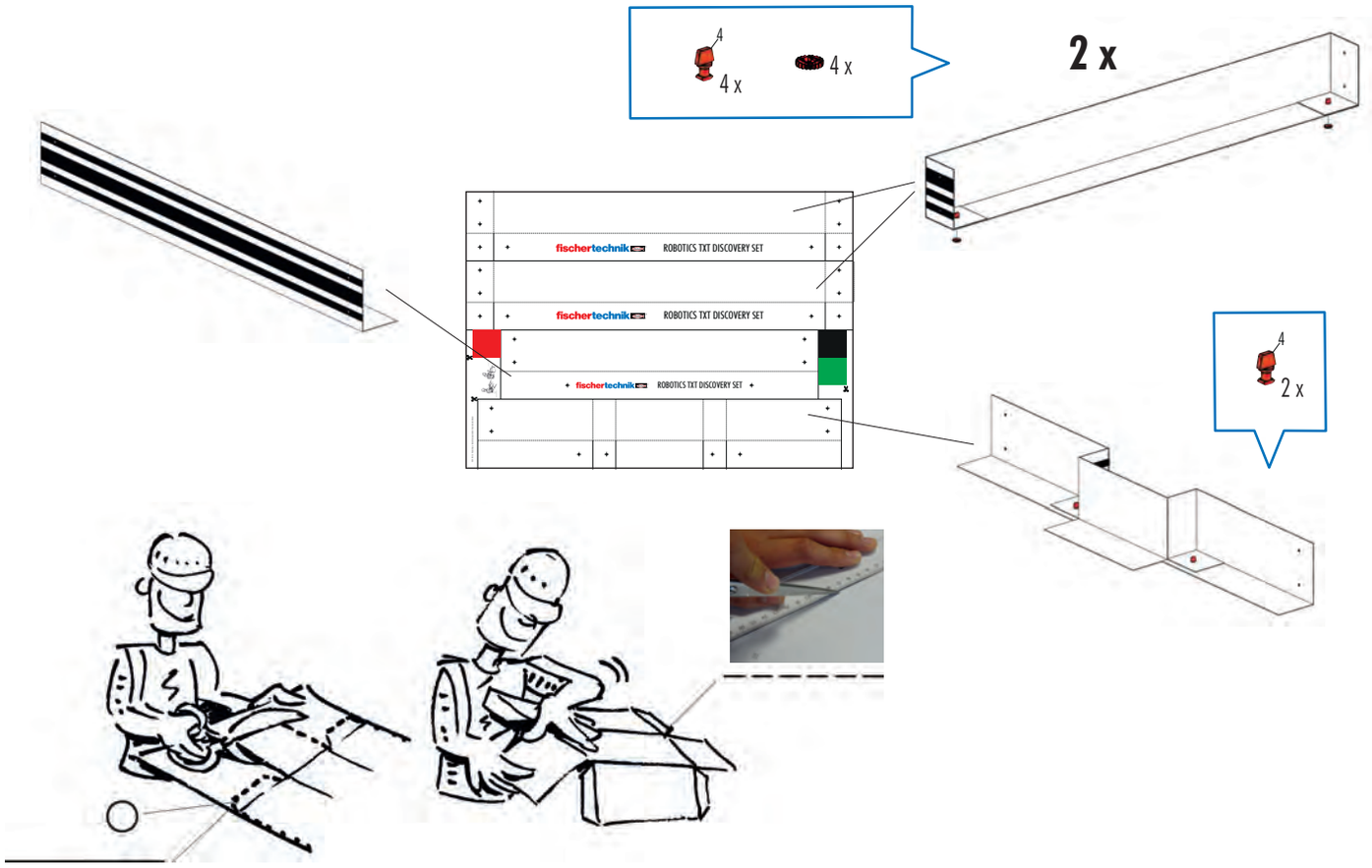
4 x
4 x
2 x
fischertechnik ROBOTICS TXT DISCOVERY SET
fischertechnik ROBOTICS TXT DISCOVERY SET
fischertechnik ROBOTICS TXT DISCOVERY SET
2 x

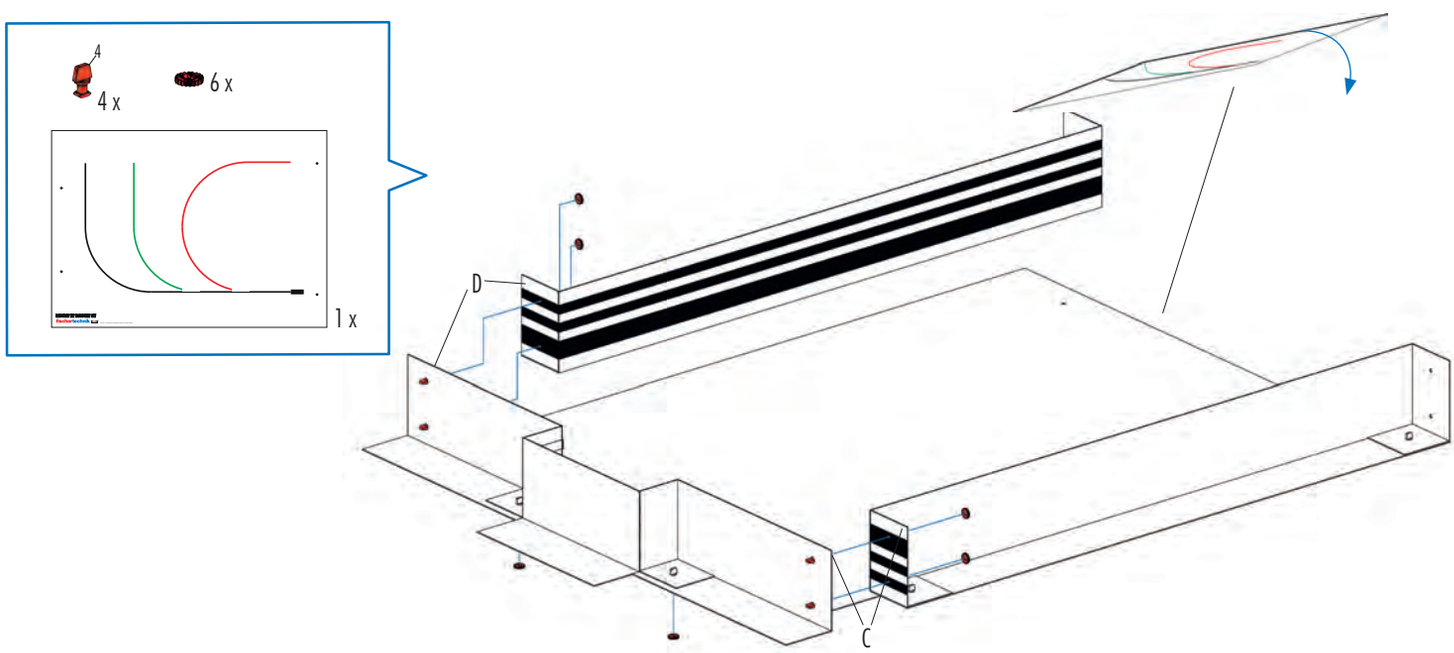
4 x
6 x
1 x
D
C

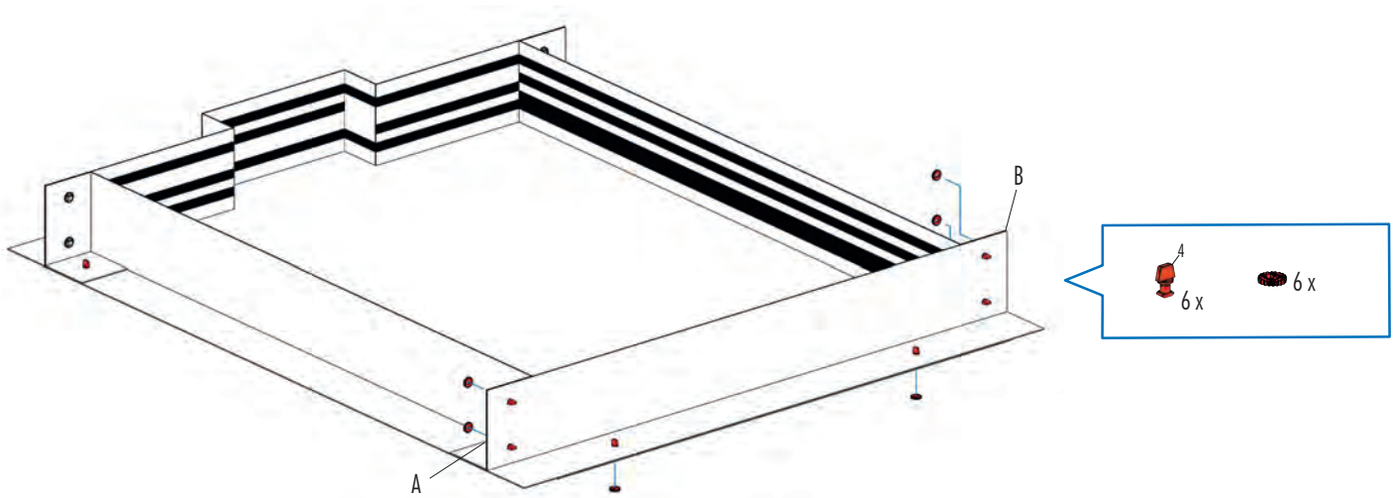
B
A
6 x
6 x

Sortiervorschlag Box 1 für Aufbewahrungssystem Art.-Nr. 94828
Storage suggestion box 1 for storage system Art No. 94828
Suggestion de classement Boîte 1 pour le système de stockage Art n° 94828
Sorteervoorstel box 1 voor bewaarsysteem art.-nr. 94828
Propuesta de clasificación Caja 1 para almacenamiento Art. Nº 94828
Proposta de divisão caixa 1 para sistema de conservação n.º de art. 94828
Proposta di sistemazione Box 1 per il sistema di conservazione, cod. prod. 94828
Рекомендации по сортировке: Бокс 1 для хранения арт. № 94828
用于产品号为94828的保存系统的1号盒分类建议

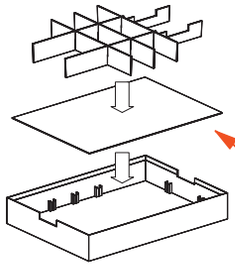

Zum Ausschneiden und Einlegen
For cutting out and inserting
A découper et à poser
Uitknippen en aanbrengen
Para cortar y montar
Para cortar e colocar
Da tagliare e inserire
Вырезать и вложить
用于剪下和放入

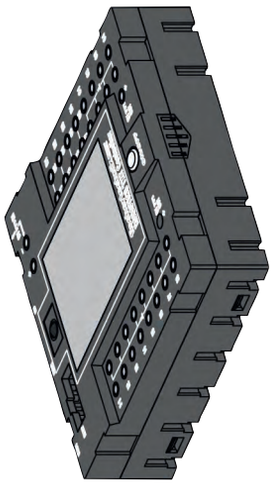

153 513

1 x

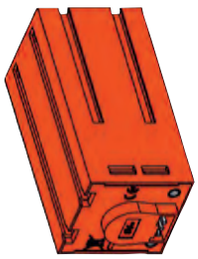

153 422

2 x

152 522

1 x

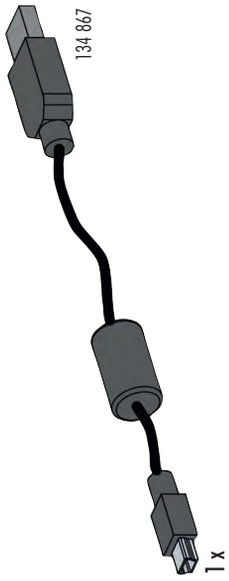

134 867

1 x

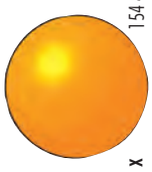

154 485

1 x

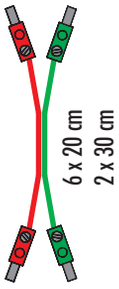

6 x 20 cm
2 x 30 cm

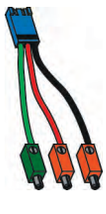

2 x

36 443

1 x

137 096

1 x

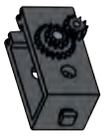

31 078

1 x

Box / Коробка / 号盒 1 Robotics TXT Discovery Set

Sortiervorschlag Box 2 für Aufbewahrungssystem Art.-Nr. 94828
Storage suggestion box 2 for storage system Art No. 94828
Suggestion de classement Boîte 2 pour le système de stockage Art n° 94828
Sorteervoorstel box 2 voor bewaarsysteem art.-nr. 94828
Propuesta de clasificación Caja 2 para almacenamiento Art. Nº 94828
Proposta de divisão caixa 2 para sistema de conservação n.º de art. 94828
Proposta di sistemazione Box 2 per il sistema di conservazione, cod. prod. 94828
Рекомендации по сортировке: Бокс 2 для хранения арт. № 94828
用于产品号为94828的保存系统的2号盒分类建议

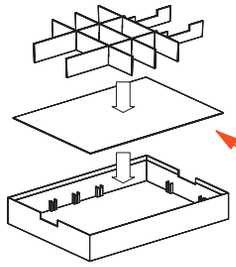

Zum Ausschneiden und Einlegen
For cutting out and inserting
A découper et à poser
Uitknippen en aanbrengen
Para cortar y montar
Para cortar e colocar
Da tagliare e inserire
Вырезать и вложить
用于剪下和放入

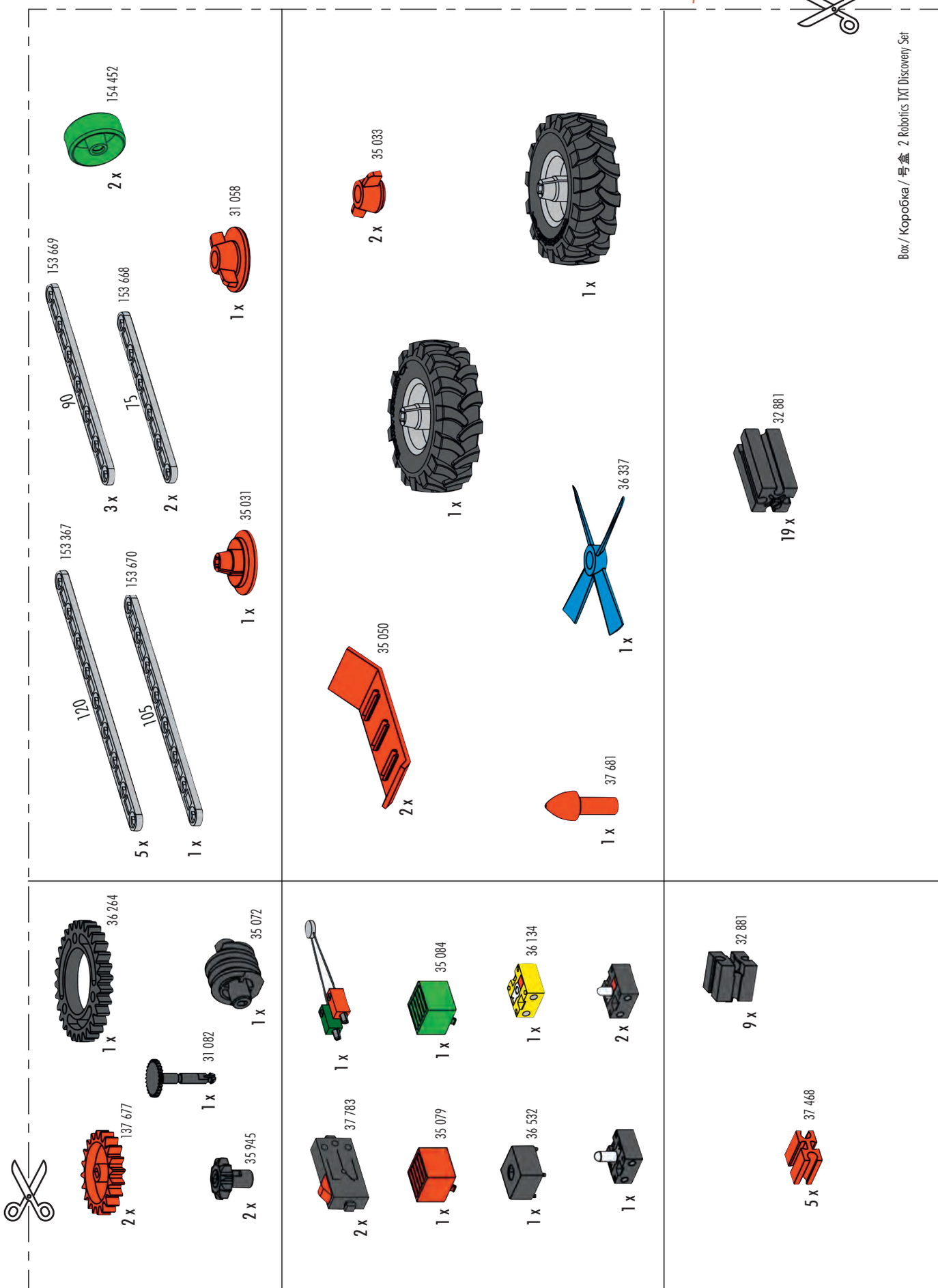

Box / Коробка / 号盒 2 Robotics TXT Discovery Set

Sortiervorschlag Box 3 für Aufbewahrungssystem Art.-Nr. 94828
Storage suggestion box 3 for storage system Art No. 94828
Suggestion de classement Boîte 3 pour le système de stockage Art n° 94828
Sorteervoorstel box 3 voor bewaarsysteem art.-nr. 94828
Propuesta de clasificación Caja 3 para almacenamiento Art. Nº 94828
Proposta de divisão caixa 3 para sistema de conservação n.º de art. 94828
Proposta di sistemazione Box 3 per il sistema di conservazione, cod. prod. 94828
Рекомендации по сортировке: Бокс 3 для хранения арт. № 94828
用于产品号为94828的保存系统的3号盒分类建议

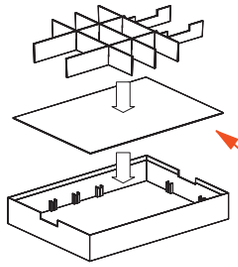

Zum Ausschneiden und Einlegen
For cutting out and inserting
A découper et à poser
Uitknippen en aanbrengen
Para cortar y montar
Para cortar e colocar
Da tagliare e inserire
Вырезать и вложить
用于剪下和放入

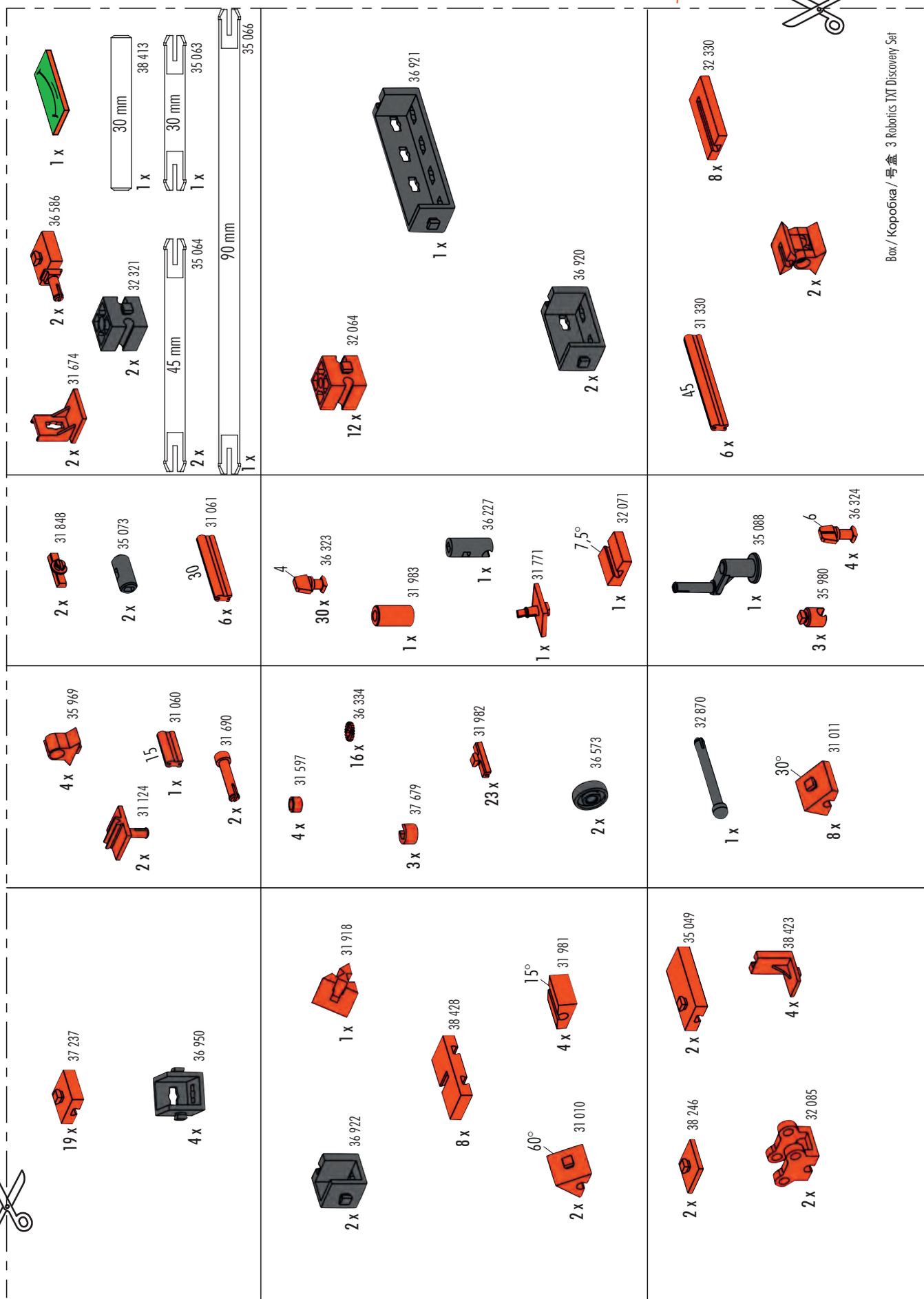

Empfohlene Aufbewahrung:	3 x Aufbewahrungssystem Art.-Nr. 94828
Recommended storage:	3 x storage system Art No. 94828
Stockage conseillé :	3 x système de stockage Art n° 94828
Bewaaradvies:	3 x bewaarsysteem art.-nr. 94828
Consejos para guardar el producto:	3 x almacenamiento Art. Nº 94828
Conservação recomendada:	3 x sistema de conservação n.º de art. 94828
Conservazione consigliata:	3 sistemi di conservazione, cod. prod. 94828
Рекомендуемое хранение:	3 x бокса для хранения. Арт.№ 94 828
推荐的保存方式：	3 个产品号为 94 828 的保存系统

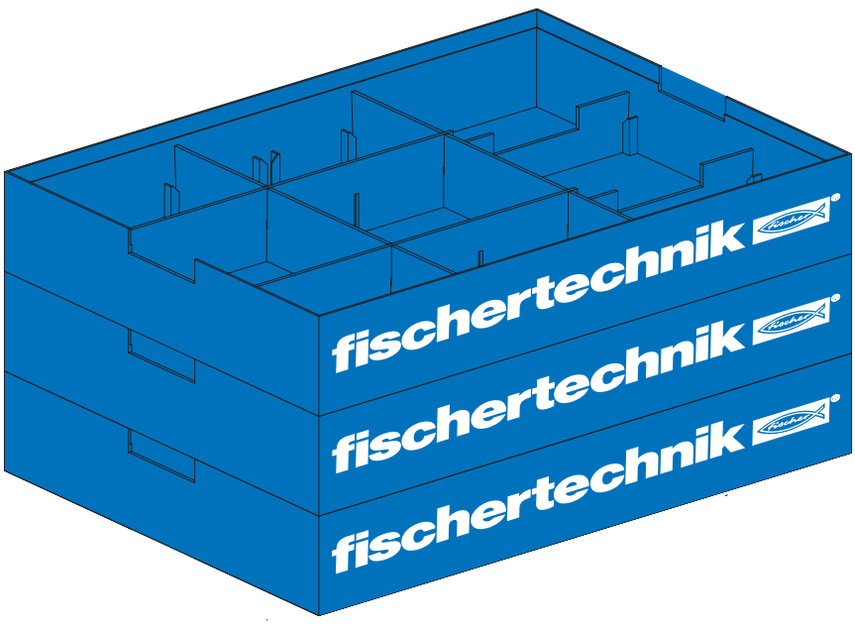

Hinweise zum Umweltschutz
Die elektrischen und elektronischen Bauteile dieses Baukastens (z. B. Motoren, Lampen, Sensoren) gehören nicht in den Hausmüll. Sie müssen am Ende ihrer Lebensdauer an einem Sammelpunkt für das Recycling von elektrischen und elektronischen Geräten abgegeben werden.
Das Symbol auf dem Produkt, der Verpackung oder der Anleitung weist darauf hin.

Instructions for Environmental Protection
Do not put the electrical and electronic components of this construction kit such as motors, lights and sensors in the household waste. At the end of their service life, take them to a collection point for the recycling of electrical and electronic devices. The symbol on the product, packaging or the instructions shows this.

Remarques de protection de l'environnement
Les composantes électriques et électroniques de ce coffret (par ex. moteurs, lampes, capteurs) ne doivent pas être jetées avec les ordures ménagères. Lorsqu'elles ne sont plus utilisables, il faut les remettre auprès d'un centre de collecte spécialisé dans le recyclage des appareils électriques et électroniques. Le symbole sur le produit, l'emballage ou la notice d'instructions le signale.

Bescherming van het milieu
De elektrische en elektronische onderdelen van deze module (bijv. motoren, lampen, sensoren) behoren niet bij het huisvuil.Aan het einde van hun levensduur moeten ze worden ingeleverd bij een verzamelplaats voor de recycling van elektrische en elektronische apparaten.Het symbool op het product, de verpakking of de gebruiksaanwijzing wijst je daar ook op.

Notas con respecto a la protección del medio ambiente
Los componentes eléctricos y electrónicos de esta unidad modular (p. ej. motores, lámparas, sensores) no han de tirarse a la basura casera. Al final de su vida útil tienen que ser entregados en un puesto colector para el reciclaje de aparatos eléctricos y electrónicos. El símbolo sobre el producto, el embalaje o las instrucciones lo señala.

Instruções para a proteção do meio ambiente
Os componentes elétricos e eletrônicos deste módulo (p.ex. motores, lâmpadas, sensores) não pertencem ao lixo doméstico. Eles devem ser entregues, no final da sua vida útil, num posto de coleta para a reciclagem de aparelhos elétricos e eletrônicos. O símbolo no produto, na embalagem ou no manual indica isto.

Indicazioni sulla tutela ambientale
I componenti elettrici ed elettronici di questa scatola di montaggio (ad es. motori, lampadine, sensori) non vanno smaltiti tra i rifiuti domestici. Alla fine della loro durata di utilizzo devono essere consegnati a un centro di raccolta adibito al riciclaggio di apparecchi elettrici ed elettronici.
Ciò viene indicato dal simbolo che si trova sul prodotto, sull'imballo o sul manuale d'istruzioni.

Указания по охране окружающей среды
Электрические и электронные детали этого комплекта (датчики, электромоторы, лампочки и др.) нельзя выбрасывать с бытовым мусором. После того как они
отслужат свой срок, их нужно сдать для переработки на сборный пункт электрических и электронных приборов.
На это указывает знак на изделии, на упаковке или на инструкции.

有关环保的提示
不得将本组件中的电气和电子部件 (如电机，灯炮，
传感器) 当作家庭垃圾扔掉。
等它们的使用寿命结束后，应将它们送抵电气和电子器材回收站。
产品、包装或说明书上的标记也说明这一规定。

154520 · 10/14 · Co · Printed in Germany · Technische Änderungen vorbehalten · Subject to technical modifications